Osi

灵感系列传感器

选型指南

2007

Clipsal
Merlin Gerin
Square D
TAC
Telemecanique

Schneider Electric
Building a New Electric World

检测产品选型指南

有950种产品可选，有400种最常用的产品用黑体标明特性。

生产商

采用 **Osi**concept® 理念
为用户制造更加简单，更具智能化的产品，改进其使用性能。

销售商

采用 **Osi**concept® 理念
有效的选型，简单化的产品系列，提高用户的经验并挖掘其销售潜能。

用户

采用 **Osi**concept® 理念
因为产品更简化，其灵活性无与伦比。所以，通过减少对产品的维护时间，改进了产品的使用性能。

从 Telemecanique 的创新中获益:

Osiconcept®
Offering simplicity through innovation

在世界传感器领域中，首次通过产品的设计来改善及提高生产力；提供全系列的传感器来解决用户遇到的最普遍的检测问题：

- 产品选型简单化
- 产品库存简单化
- 安装和调试简单化
- 产品维护简单化
- 使用同一供应商的产品检测简单化

越简单，越能提高生产力。

根据用户的特殊需求选择传感器

“Universal”通用系列:
多目标产品提供多功能性。本系列也包括 **Osi**concept® 产品。

“Optimum”优化系列:
为基本功能和重复性功能而设计。

“Application”应用系列:
为特别需求提供特殊功能。因此，能为用户的复杂应用提供理想的解决方案。

Osi 灵感系列传感器

目 录

型号说明 2

Osiris
-光电传感器 6

Osiprox
-电感式接近传感器 18

Osiswitch
-限位开关 32

Nautilus
-压力传感器 48

Osisonic
-超声波传感器 52

Osicoder
-光电旋转编码器 54

Ositrack
-RFID识别系统 58

外形尺寸
-Osiris光电传感器 60

外形尺寸
-Osiprox电感式接近传感器 62

外形尺寸
-Osiswitch限位开关 67

外形尺寸
-Osisonic超声波传感器 84

外形尺寸
-Osicoder光电旋转编码器 85

外形尺寸
-Ositrack RFID识别系统 88

Osi 灵感系列传感器

OSIRIS 光电传感器通用型及优化型型号说明
OSIRIS 光电传感器应用型型号说明

OSIRIS 通用型及优化型：

XU
XU 系列光电开关

型　式
B: 圆柱型 M18
D: 光纤放大器型
F: 光纤型
K: 扁平紧凑型 50 x 50 x 18
M: 扁平小型
X: 方型

应用方式
0: 通用型 Osiconcept
1: 反射型
2: 对射型
5: 可调长距离漫反射型
9: 极化反射型

材　料
A: 塑料
B: 铜
S: 不锈钢

输出型式
P: 3 线 PNP 直流
N: 3 线 NPN 直流
K: 3 线 PNP/NPN 直流
R: 继电器输出 交流 / 直流

附加功能
N: 无附加功能
T: 延时
I: 抗干扰
M: 自学习
A: 警报输出
W: 90° 端头

线　缆

M8:	M8 连接器 (S)
M12:	M12 连接器 (D)
U78:	7/8, 16UNF 连接器 (A)
U20:	1/2, 20UNF 连接器 (K)
L01:	0.1m 成型电缆
L2:	2m 成型电缆
L5:	5m 成型电缆
L10:	10m 成型电缆
L01M12:	0.1m 成型电缆带一 M12 连接器
T16:	螺纹，M16 线缆密封管

发射器与接收器
T: 发射器
R: 接收器

OSIRIS 应用型：

***XU**

*** 型　式**

应　用
A: 光纤放大器　H: 分离头　R: 对比检测　V: 放大器细微头
C: 颜色检测　L: 激光检测　S: 安全保护　Z: 附件
G: 自动门检测　N: 塑料纤维　T: 透明材料检测　W: 含水物体的检测

版　本
1, 2, 3.....9

*** 输出型式**

*** 附加功能**

*** 线　缆**

*** 发射器与接收器**

注: * 项与通用型及优化型意义一样

型号举例：

— 通用型传感器: **XU X 0 A R C T T16**

- XU → 光电开关
- X → 方型
- 0 → 通用型
- A → 塑料
- R → 交流 / 直流，继电器
- C → 1 常开 + 1 常闭
- T → 延时
- T16 → M16 螺纹终端

— 优化型传感器: **XU M 1 A P A N L2**

- M → 扁平小型
- 1 → 反射型
- A → 塑料
- P → 3 线 PNP 直流
- A → 常开
- N → 无附加功能
- L2 → 2m 成型电缆

— 应用型传感器: **XU R C 3 P S M L2**

全色传感器

- R → 扁平紧凑型
- C → 色彩检测
- 3 → 版本
- P → 3 线 PNP 直流
- S → 可编程输出
- M → 自学习模式
- L2 → 2m 电缆

XU M W 1 K S N L2

检测含水物体的传感器

- M → 扁平小型
- W → 含水物体的检测
- 1 → 版本
- K → 3 线 PNP/NPN 直流
- S → 可编程
- N → 无附加功能
- L2 → 2m 成型电缆

Osi 灵感系列传感器

OSIPROX 接近传感器通用型及优化型型号说明
OSIPROX 接近传感器应用型型号说明

OSIPROX 通用型及优化型：

XS

XS 系列电感式接近开关

种 类

1: Simba 系列，优化型，圆柱，埋入式
2: Simba 系列，优化型，圆柱，非埋入式
5: 优化型，圆柱，埋入式
6: 通用型，圆柱
7: 优化型，扁平，非埋入式
8: 通用型，扁平

型 式

J1: 扁平 20 x 8 x 8
F1: 扁平 32 x 15 x 8
E1: 扁平 26 x 26 x 13
C1: 扁平 40 x 40 x 15
D1: 扁平 80 x 80 x 26
L4: 圆柱平头，M15
05: 圆柱，M5
L6 (Simba 系列为 06): 圆柱平头，M6
08: 圆柱 M8
12: 圆柱 M12
18: 圆柱 M18
30: 圆柱 M30

材 料

A: 塑料
B: 铜
S: 不锈钢

版 本

1、2、3.....9, L(Simba 系列)

输 出

P: 3 线 PNP 直流
N: 3 线 NPN 直流
K: 3 线 PNP/NPN 直流
D: 2 线直流 (3/4)
C: 2 线直流自动 (1/4)
A: 模拟量输出，直流
F: 2 线交流
M: 2 线交 / 直流
S: 2 线交直流带短路保护

功 能

1: 模拟量 0 ~ 10v
2: 模拟量 4 ~ 20mA
A: 常开
B: 常闭
C: 1 常开 + 1 常闭

接 线

M8:	M8 连接器 (S)
M12:	M12 连接器 (D)
U20:	1/2 20 UNF 连接器 (K)
L01:	0.1m 电缆
L2:	2m 电缆
L5:	5m 电缆
L10:	10m 电缆
L01M8:	0.1m 电缆上带一 M8 连接器
L01M12:	0.1m 电缆上带一 M12 连接器
L08M12:	0.8m 电缆上带一 M12 连接器
L01U20:	0.1m 电缆上带一 U20 连接器
T16:	螺纹，M16 电缆密封管

C

C: SSIC 制造
不带 C: 进口产品

OSIPROX 应用型：

***XS**

注: * 项与通用型及优化型意义一样

种 类

4: 塑料圆柱型，非埋入式，食品加工业
9: 模拟量，位置控制

***型 式**

***版 本**

应 用

F: 铁磁物与非铁磁物的选择
L: 轻工业
M: 铁磁物与非铁磁物的选择 (因素 1)
R: 旋转控制
W: 焊接

***输 出**

***功 能**

***接 线**

***C**

型号举例：

— 通用型传感器: **XS 8 E1 A 1 P A L2**

- XS → 电感式接近开关
- 8 → 通用型，扁平
- E1 → 26 x 26 x 13
- A → 塑料
- 1 → 版本
- P → 3 线 PNP 直流
- A → 常开
- L2 → 2m 电缆

— 优化型传感器: **XS 5 12 B 1 P A M12**

- XS → 优化型，圆柱
- 5 → 圆柱，M12
- 12 → 铜
- B → 版本
- 1 → 3 线 PNP 直流
- P → 常开
- A → M12 连接器
- M12

— 应用型传感器: **XS 9 E1 1 R M B L01U20**

旋转控制

- XS → 种类
- 9 → 26 x 26 x 13
- E1 → 版本
- 1 → 旋转控制
- R → 2 线交直流
- M → 常闭
- B → 0.1m 电缆带 — U20 连接器
- L01U20

XS 9 C1 1 M M A L2

铁磁物与非铁磁物的选择:

- XS → 种类
- 9 → 40 x 40 x 15
- C1 → 版本
- 1 → 铁磁物与非铁磁物的选择
- M → 2 线交 / 直流
- M → 常开
- A → 2m 成型电缆
- L2

Osi 灵感系列传感器

OSISWITCH 限位开关通用型型号说明
OSISWITCH 限位开关经典型型号说明

OSISWITCH 通用型：

XC	型　式	触点模块	操作头型式	进线方式
限位开关	MD: 金属，小型 KD: 金属，紧凑型 KP: 塑料，紧凑型 KT: 塑料，紧凑型，两进线孔 PR、DR: 带复位功能	21: 2 极，1 开 + 1 闭，速动 25: 2 极，1 开 + 1 闭，慢动 .....等等	10: ZCE10 02: ZCE02 H0: ZCEH0 .....等等	P16: M16 x 1.5mm 电缆密封管 P20: M20 x 1.5mm 电缆密封管 .....等等

OSISWITCH 经典型：

XCK	型　式	触点模块	操作头型式	进线方式	C
限位开关	J: 金属 M: 金属，3 进线孔 S: 双绝缘	1: 2 极，1 开 + 1 闭，速动 .....等等	61: ZCE61 67: ZCE67 0511: ZCKE05 + ZCKY11 摇臂 .....等等	H29: M20 x 1.5mm 电缆密封管 .....等等	C: SSIC 制造 不带 C: 进口产品

OSICODER 光电旋转编码器型号说明

XCC	种　类	外壳直径	耦合直径	耦合方式	接　线	参数设置	分辨率	输出型式
光电旋转编码器	1: 增量型 2: 单转绝对型 3: 多转绝对型	4: Ø40mm 5: Ø58mm 9: Ø90mm	06: Ø6mm 10: Ø10mm 12: Ø12mm 14: Ø14mm 30: Ø30mm	P: 轴型 T: 轴套型 C: 盲孔型	R : 2m成型电缆 S: M23针型连接器 V: 3xPG9 径向	M: 带参数设置 空: 不带参数设置	01: 100 02: (256~4096) 03: 360(360~5760) 05: 500(500~8000) 10: 1000 11: 1024(1024~16384) 25: 2500 48: 4096/8192 50: 5000(5000~80000) 81: 8192 84: 8192/4096 00: 10000	- R (N)型: 5 V 输出驱动，RS 422，4.5...5.5 V - K (N)型: 推挽输出驱动，11...30 V - X 型: 5 V 输出驱动，RS 422，4.75...30 V - Y 型: 推挽输出驱动，5...30 V - KB (N)型或 KG (N)型输出: 推挽输出驱动，11...30 V，二进制码 KB (N)或格雷码 KG (N) - SB (N)型或 SG (N)型：无奇偶校验 SSI 输出，13 或 25 位时钟，11...30 V，二进制码 SB (N)或格雷码 SG (N) - KB (N)类或 KG (N)型：推挽输出驱动，11...30 V，二进制码 KB (N)或格雷码 KG (N)，带多转连接线 - C 型：二进制 CANopen 串行连接 - F 型：二进制 PROFIBUS 串行连接，RS 485

Osi 灵感系列传感器

NAUTILUS 电子式压力开关通用型: XMLF
NAUTILUS 机电式压力开关通用型: XML A/B/C/D

NAUTILUS 电子式压力开关:

XM	L	型式	设置范围 (bar)	电气连接	输出方式	流体连接
压力开关	L: 用于控制电路	F: 电子式压力开关	M01: -0.28 ~ -1 001: 0.08 ~ 1 002: 0.2 ~ 2.5 010: 0.8 ~ 10 040: 3.2 ~ 40 100: 8 ~ 100 160: 12.8 ~ 160 250: 20 ~ 250 400: 32 ~ 400 600: 48 ~ 600	连接器 D: M12 4 针 雄性连接器 E: SAE7/8-16UN 5 针 雄性连接器	201: 输出 4 ~ 20mA 模拟量 211: 输出 0 ~ 10V 模拟量 202: 一晶体管 +4 ~ 20mA 模拟量输出 212: 一晶体管 +0 ~ 10V 模拟量输出 203: 双段，每段为一晶体管输出	5: 1/4" 雌性 BSP 6: 1/4" 雌性 NPT 连接器 9: SAE7/16-20UNF

NAUTILUS 机电式压力开关:

XM	L	型式	设置范围 (bar)	控制流体类型	刻度设置	电气连接
压力开关	L: 用于控制电路	A: 固定差压型，1C/O 单极瞬动触点 B: 可调差压型，1C/O 单极瞬动触点 C: 可调差压型，2C/O 单极同步瞬动触点 D: 双段固定差压型，2C/O 单极瞬动触点	M01: -0.28 ~ -1 M02: -0.14 ~-1 M05: PH=5 001: PH=1 002: PH=2.5 004: PH=4 010: PH=10 020: PH=20 035: PH=35 070: PH=70 160: PH=160 300: PH=300 500: 30 ~ 500	A: 液压油、水、海水、空气，温度可达 +70°C B: 液压油、水、海水、空气，温度可达 +160°C C: 腐蚀性流体，温度可达 +160°C D: 液压油，温度可达 +160°C V: 液压油、水、海水、空气，温度可达 +70°C R: 液压油、空气，温度可达 +160°C	1: 不带刻度设置 2: 带刻度设置	C11: DIN43650 插头 S11: PG13.5 进线孔，螺钉连接

OSISONIC 超声波传感器型号说明

XX	型 式	材 料	版 本	输出型式	功 能	接 线
超声波传感器	512: Ø12 518: Ø18 630: Ø30 7F1: 7.6*19*33 7K1: 16*30*74 7V1: 18*33*60	S: 金属外壳 A: 塑料外壳	同样的外形，以此区分不同的检测距离	N: NPN 输出 P: PNP 输出 K: PNP/NPN 可选 A: 模拟量	A: 1 常开 NO C: 1 常闭 NC+1 常开 NO 1: 0-10V 模拟量 2: 4-20mA 模拟量	M8: M8 公插头 M12: M12 公插头

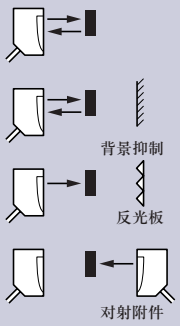

Osiconcept®
Offering simplicity through innovation

单一产品适应所有应用场合

可编程的NO / NC
NO：目标存在=输出ON
NC：目标不存在=输出ON

Osiconcept®

Osiconcept®

		M 18塑料	M 18金属
最大/适用的感应距离 (20°C，m)	漫射	0.4 / 0.3	0.4 / 0.3
	漫射 (带背景抑制功能)	0.12 / 0.12	0.12 / 0.12
	极化反射 (1)	3 / 2	3 / 2
	对射	20 / 15	20 / 15
固定 (mm)		M18 x 1	M18 x 1
外壳 M (金属) P (塑料) / 尺寸 (mm) Ø x L 或 H x W x L		P / M18 x 64	M / M18 x 64
特点			

直流应用传感器 (固态输出：晶体管)

连接：成型电缆，PvR (2 m)			
T / R 3线	PNP，NO / NC 可编程	**XUB0APSNL2**	**XUB0BPSNL2**
	NPN，NO / NC 可编程	**XUB0ANSNL2**	**XUB0BNSNL2**
	PNP / NPN，NO / NC 可编程	–	–
连接：M12连接器 (XUM用M8)		Snap-C 兼容	
T / R 3线	PNP，NO / NC 可编程	**XUB0APSNM12**	**XUB0BPSNM12**
	NPN，NO / NC 可编程	**XUB0ANSNM12**	**XUB0BNSNM12**
	PNP / NPN，NO / NC 可编程	–	–
连接：螺丝钉端子			
T / R 3线	PNP / NPN，NO / NC 可编程	–	–
主输出 / 报警输出的开关容量 (mA)		100 / –	100 / –
特性			
对射附件	成型电缆 (2 m)	**XUB0AKSNL2T**	**XUB0BKSNL2T**
	连接器	**XUB0AKSNM12T**	**XUB0BKSNM12T**
	螺钉端子，M16电缆密封管	–	–

交 / 直流多种电压应用传感器 ~/⎓ 10...36V-/20...264v~包括直流电压上的波动 (继电器输出，1 c/o，3A)

连接：成型电缆，PvR (2 m)			
T / R	NO / NC 可编程，带时间延时	–	
连接：螺钉端子			
T / R	NO / NC 可编程，带时间延时	–	
LED (⊗)指示输出状态和供电状态			
开关频率 (Hz)		–	
时间延时		–	
对射附件	成型电缆，PvR (2 m)	–	–
	螺钉端子，M16电缆密封管	–	–

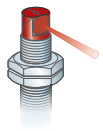

90°端头
上述所有Osiris M 18型传感器都能使用带90°的端头。
样本中用"W"替换"N"。
举例：　对于成型缆型：将XUB0APS**N**L2换成XUB0APS**W**L2。
　　对于连接器型：将XUB0APS**N**M12换成XUB0APS**W**M12。

附件

反光板

XUZC24

XUZC80

XUZC50

反光板 (mm)	
Ø 16	**XUZC16**
Ø 21	**XUZC21**
24 x 21	**XUZC24**
Ø 31	**XUZC31**
Ø 39	**XUZC39**
Ø 80	**XUZC80**
50 x 50	**XUZC50**

固定件

球形接头支架可用于：
传感器和XUZC50型
反光板

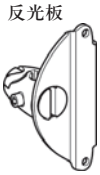

适用	
XUB…	**XUZB2003**
XUM…	**XUZM2003**
XUK…	**XUZK2003**
XUX…	**XUZX2003**

带球型接头的
保护性外套

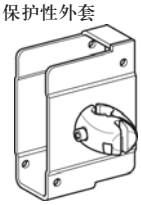

适用	
XUM…	**XUZM2004**
XUK…	**XUZK2004**
XUX…	**XUZX2004**

球型接头用的
M12杆

XUZ2001

(1) 用于该模式时，需另行订购反光板，根据不同用途，可选择订购附件中七种不同反光板。

Osiconcept® 小型	Osiconcept® 紧凑型 (50 x 50)	Osiconcept® 紧凑型
0.55 / 0.4	1.2 / 0.8	3 / 2
0.10 / 0.10	0.28 / 0.28	1.3 / 1.3
4 / 3	5.7 / 4	15 / 11
14 / 10	35 / 30	60 / 40
直接：(中心间距 25.5) 带M3螺丝钉	直接：(中心间距 40) 带M4螺丝钉	直接：(中心间距30 / 38 / 40 / 50 / 74) 带M5螺丝钉
P / 34 x 12 x 20	P / 50 x 18 x 50	P / 92 x 30 x 77
感应距离调节：学习模式 / 调试辅助 LED灯 (⊗)：带 / 工作温度范围 (°C)：- 25 ~ + 55 / 防护等级 (符合IEC 529)：IP67 (XUK：IP65)		
XUM0APSAL2	–	–
XUM0ANSAL2	–	–
–	**XUK0AKSAL2**	–
XUM0APSAM8	–	–
XUM0ANSAM8	–	–
–	**XUK0AKSAM12**	**XUX0AKSAM12**
–	–	**XUX0AKSAT16**
100 / 50	100 / 50	100 / 100
工作电压：10～36 V (包括电压上的波动) / 开关频率 (Hz)：250 / 短路保护 (★) / 输出状态和供电状态指示 LED (⊗)：带		
XUM0AKSAL2T	**XUK0AKSAL2T**	–
XUM0AKSAM8T	**XUK0AKSAM12T**	**XUX0AKSAM12T**
–	–	**XUX0AKSAT16T**
	(1) M8和Snap-C® 不兼容	
–	**XUK0ARCTL2**	–
–	–	**XUX0ARCTT16**
	⊗	⊗
–	20	20
–	通电、断电或单稳状态 0 ~ 15 秒可调	
–	**XUK0ARCTL2T**	–
–	–	**XUX0ARCTT16T**

Snap-C 兼容

连接器的创新
新型连接器是通用、简单和快速连接型的。
对于Snap-C兼容的M12连接器 (点针式) 的所有Telemecanique传感器：
- 电缆连线时不需要使用工具，
- 几秒钟就能连接完毕，无需剥电缆外皮。

Snap-C® compatible

M12杆用的固定件

XUZ2003

鞍型夹具

适用	标准型	球型连接型
XUB...	**XUZA118** (不锈钢)	**XUZA218** (塑料)
XUM...	**XUZA50**	–
XUK...	**XUZA51**	–
XUX...	**XUZX2000**	–

适用插接式插座，包括成型电缆

长度5 m 不带LED灯	拐头	直头	螺钉端子型	Snap-C
M8	**XZCP1041L5**	**XZCP0941L5**	XZCC8FCM40S	–
M12	**XZCP1241L5**	**XZCP1141L5**	**XZCC12FCM40B**	**XZCC12FDM40V**

Osiris 光电传感器 优化型产品

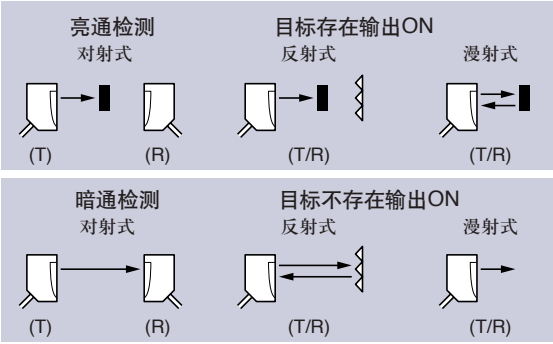

		M 18塑料	M 18金属
最大 / 适用的感应距离 (20°C，m)	漫射	0.8 / 0.6	0.8 / 0.6
	极化反射	3 / 2	3 / 2
	反射	5.5 / 4	5.5 / 4
	对射	20 / 15	20 / 15
固定 (mm)		M18 x 1	M18 x 1
外壳M (金属) P (塑料) / 尺寸 (mm) Ø x L 或 H x W x L		P / M18 x 46	M / M18 x 46
调试辅助 LED灯 ⊗		–	–
特点			

直流应用传感器 (固态输出：晶体管)

连接			成型电缆，L=2 m	M12连接器	成型电缆，L=2 m	M12连接器
T/R，3线PNP (1)	漫射(带灵敏度调节)	NO	XUB5APANL2	XUB5APANM12	XUB5BPANL2	XUB5BPANM12
		NC	XUB5APBNL2	XUB5APBNM12	XUB5BPBNL2	XUB5BPBNM12
	极化反射	NO	XUB9APANL2	XUB9APANM12	XUB9BPANL2	XUB9BPANM12
		NC	XUB9APBNL2	XUB9APBNM12	XUB9BPBNL2	XUB9BPBNM12
	反射	NO	XUB1APANL2	XUB1APANM12	XUB1BPANL2	XUB1BPANM12
		NC	XUB1APBNL2	XUB1APBNM12	XUB1BPBNL2	XUB1BPBNM12
发射器	对射		XUB2AKSNL2T	XUB2AKSNM12T	XUB2BKSNL2T	XUB2BKSNM12T
接收器，3线PNP (1)	对射	NO	XUB2APANL2R	XUB2APANM12R	XUB2BPANL2R	XUB2BPANM12R
		NC	XUB2APBNL2R	XUB2APB NM12R	XUB2BPBNL2R	XUB2BPBNM12R
工作电压 (包括电压上的波动)			10 ~ 36	10 ~ 36	10 ~ 36	10 ~ 36
开关频率 (Hz)			500	500	500	500
特性			开关容量，最大 (mA)：100 / 短路保护和输出状态指示灯LED：带			

(1) NPN输出型，将上述型号中的"P"换"N"即可。例：将XUB1A**P**ANL2改成XUB1A**N**ANL2。

交 / 直流多种电压应用的传感器，~/- 10...36V-/20...264V~包括直流电压上的波动 (继电器输出，1 c/o，3A)

连接			–	–	–	–
T / R	漫射	NO + NC	–	–	–	–
	极化反射	NO + NC	–	–	–	–
	反射	NO + NC	–	–	–	–
发射器	对射		–	–	–	–
接收器	对射	NO + NC	–	–	–	–
开关频率 (Hz)			–	–	–	–
LED 输出状态显示 ⊗ / 电源指示 ⊗			–	–	–	–

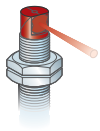

90°端头
上述所有Osiris Ø 18型传感器都能使用带90°的端头。
样本中用"W"替换"N"。
举例：　对于带电缆型：将XUB1APA**N**L2换成XUB1APA**W**L2。
　　对于连接器型：将XUB1APA**N**M12换成XUB1APA**W**M12。

附件

反光板

XUZC24

XUZC80

XUZC50

反光板 (mm)	
Ø 16	**XUZC16**
Ø 21	**XUZC21**
24 x 21	**XUZC24**
Ø 31	**XUZC31**
Ø 39	**XUZC39**
Ø 80	**XUZC80**
50 x 50	**XUZC50**

固定件

球形接头支架可用于：
传感器和XUZC50型
反光板

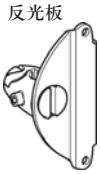

适用	
XUB…	**XUZB2003**
XUM…	**XUZM2003**
XUK…	**XUZK2003**
XUX…	**XUZX2003**

带球型接头的
保护性外套

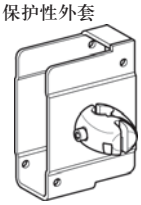

适用	
XUM…	**XUZM2004**
XUK…	**XUZK2004**
XUX…	**XUZX2004**

球型接头用的
M12杆

XUZ2001

小型	紧凑型 (50 x 50)	紧凑型
0.6 / 0.4	1.5 / 1	3 / 2.1
3 / 2	7.5 / 5 晶体管输出或 6 / 4 继电器输出	15 / 11
6 / 4	15 / 9 晶体管输出或 10 / 7 继电器输出	20 / 14
12 / 8	45 / 30 晶体管输出或 30 / 20 继电器输出	60 / 40
直接：(中心间距 25.5) 带M3螺钉	直接：(中心间距 40) 带M4螺钉	直接：(中心间距 30 / 38 / 40 / 50 / 74) 带M5螺钉
P / 12 x 34 x 27	P / 18 x 50 x 50	P / 91 x 30 x 70
⊗	⊗	⊗
工作温度范围 (°C)：- 25～+55 / 保护等级 (符合IEC 529)：IP67 (XUK：IP65) / 输出状态指示和电源指示灯 LED (⊗)：带		

成型电缆，L=2 m	M8连接器	成型电缆，L2=2 m	M12连接器	螺钉端子，M16密封管	M12连接器
XUM5APANL2	XUM5APANM8	XUK5APANL2	XUK5APANM12	XUX5APANT16	XUX5APANM12
XUM5APBNL2	XUM5APBNM8	XUK5APBNL2	XUK5APBNM12	XUX5APBNT16	XUX5APBNM12
XUM9APANL2	XUM9APANM8	XUK9APANL2	XUK9APANM12	XUX9APANT16	XUX9APANM12
XUM9APBNL2	XUM9APBNM8	XUK9APBNL2	XUK9APBNM12	XUX9APBNT16	XUX9APBNM12
XUM1APANL2	XUM1APANM8	XUK1APANL2	XUK1APANM12	XUX1APANT16	XUX1APANM12
XUM1APBNL2	XUM1APBNM8	XUK1APBNL2	XUK1APBNM12	XUX1APBNT16	XUX1APBNM12
XUM2AKSNL2T	XUM2AKSNM8T	XUK2AKSNL2T	XUK2AKSNM12T	XUX0AKSAT16T	XUX0AKSAM12T
XUM2APANL2R	XUM2APANM8R	XUK2APANL2R	XUK2APANM12R	XUX2APANT16R	XUX2APANM12R
XUM2APBNL2R	XUM2APBNM8R	XUK2APBNL2R	XUK2APBNM12R	XUX2APBNT16R	XUX2APBNM12R
10 ~ 30	10 ~ 30	10 ~ 30	10 ~ 30	10 ~ 36	10 ~ 36
500 (XUM2: 400)	500 (XUM2: 400)	250	250	250	250
开关容量，最大 (mA)：100 / 短路保护和输出状态指示灯LED：带					

–	–	成型电缆，L=2 m	–	螺钉端子，M16密封管	–
–	–	XUK5ARCNL2	–	XUX5ARCNT16	–
–	–	XUK9ARCNL2	–	XUX9ARCNT16	–
–	–	XUK1ARCNL2	–	XUX1ARCNT16	–
–	–	XUK2ARCNL2T	–	XUX0ARCTT16T	–
–	–	XUK2ARCNL2R	–	XUX2ARCNT16R	–
–	–	20	–	20	–
–	–	⊗ / ⊗	–	⊗ / ⊗	–

Snap-C 兼容

连接器的创新
新型连接器是通用、简单和快速连接型的。
对于Snap-C兼容的M12连接器 (点针式) 的所有Telemecanique传感器：
- 电缆连线时不需要使用工具，
- 几秒钟就能连接完毕，无需剥电缆外皮。

Snap-C® compatible

M12杆用的固定件

XUZ2003

鞍型夹具

适用	标准型	球型连接型
XUB...	**XUZA118** (不锈钢)	**XUZA218** (塑材)
XUM...	**XUZA50**	–
XUK...	**XUZA51**	–
XUX...	**XUZX2000**	–

适用插接式插座，包括成型电缆

长度 5 m 不带LED灯	拐头	直头	螺钉端子型	Snap-C
M8	**XZCP1041L5**	**XZCP0941L5**	XZCC8FCM40S	–
M12	**XZCP1241L5**	**XZCP1141L5**	**XZCC12FCM40B**	**XZCC12FDM40V**

Osiris
光电传感器

光纤型光电传感器
放大器

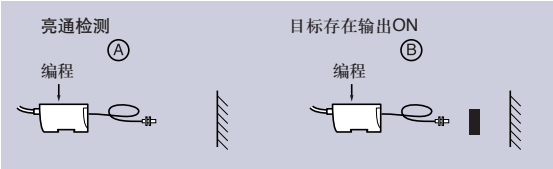

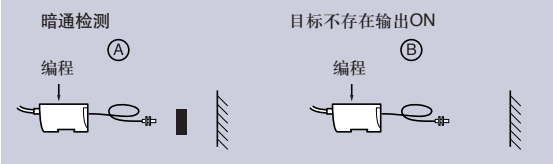

(1) 型号适用于
XUFZ01和XUFZ02

	优化型	通用型
系统	光纤放大器	
最大/适用的感应距离 (20°C mm)	根据光纤种类而定	
固定 (mm)	DIN 导轨或直接装在间距为25mm的中心孔上，用M3螺钉固定	
尺寸 (mm) H x W x L	40 x 10 x 65	
外壳: P (塑料)	P	
灵敏度调整	学习模式	
调试辅助LED灯 ⊗	⊗	⊗和4位数字显示
工作温度范围 (°C)	-10 ~ +55°C	-10 ~ +40°C
防护等级 (符合IEC 529)	IP65 (Ø 2mm 光纤) / IP64 (Ø 1mm 光纤)	

直流应用传感器 (固态输出：晶体管)

连接：成型电缆 PVC (2 m)			
放大器型号	3线PNP，NO / NC 可编程	**XUDA1PSML2**	**XUDA2PSML2**
	3线NPN，NO / NC 可编程	**XUDA1NSML2**	**XUDA2NSML2**
连接: M8连接器			
放大器型号	3线PNP，NO / NC 可编程	**XUDA1PSMM8**	**XUDA2PSMM8**
	3线NPN，NO / NC 可编程	**XUDA1NSMM8**	**XUDA2NSMM8**
工作电压 (V)，包括电压波动		10.8 ~ 26.4	
主输出的开关容量 (mA)		100	
报警输出的开关容量 (mA)		–	50
短路保护 (★)		★	★
LED输出状态指示 (⊗)		⊗	⊗
开关频率 (Hz)		1000	1000 (标准型) 5000 (快速型感应距离减少1/2)
可编程的计时器		–	OFF 延时 40 ms
抗干扰		–	标准模式

系统
感应距离 (mm)
光纤截面
光纤 Ø (mm)
护套 Ø
温度范围 (°C)
型号
固定件

(2) 带透镜的
XUF-Z04固定件

(3) 取决于长度和透
镜固定件

(1) 型号适用于
XUFZ01和XUFZ02

系统
感应距离 (mm)
光纤截面
光纤 Ø (mm)
护套 Ø
温度范围 (°C)
型号
固定件

附件

带电缆的插头，适于与放大器XUD - ●●● M8型一起使用

图 1

图 2

	长度5 m
拐头连接器：无 LED，图1所示	**XZCP1041L5**
直头连接器：无 LED，图2所示	**XZCP0941L5**

适用于对射系统的光纤导光器

透镜	用于增加感应距离 (一对)	**XUFZ01**
	带 90°折射镜 (一对)	**XUFZ02**
带透镜的固定夹具 (一套2件) 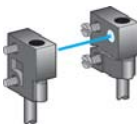	前螺钉固定 用于光纤 XUF-Z920	**XUFZ04**

适用于所有系统的光纤导光器

光纤长度调整器 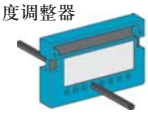	减少光纤长度 (适合所有的塑料 光纤)	**XUFZ11**
金属护管 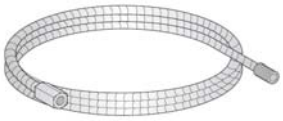	带螺纹固定头的1m长金属管， 适用塑料光纤 M4 纹	**XUFZ210**
	M6 纹	**XUFZ310**

(1) 型号适用于
XUFZ01和XUFZ02

系统
感应距离 (mm)
光纤截面
光纤 Ø (mm)
护套 Ø
温度范围 (°C)
型号
固定件

塑料光纤导光器 (2 m长)

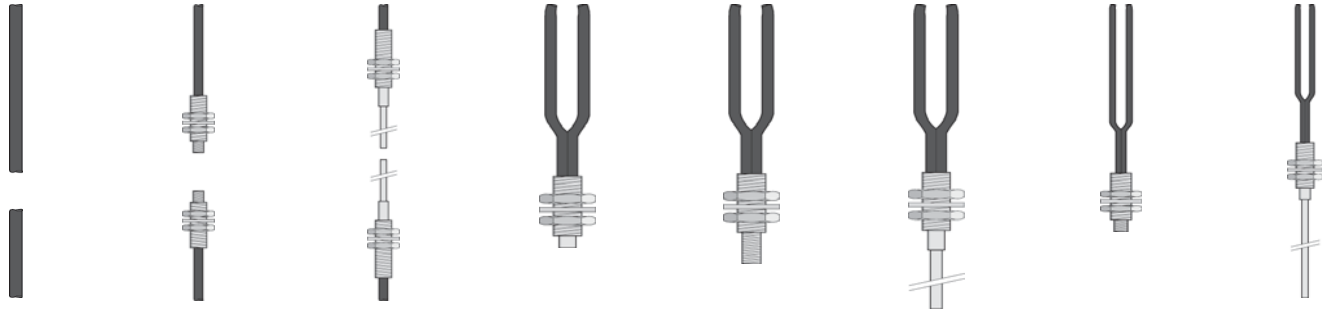

	M4 / M2.6 (1)	M4 / L=90 mm	M6	M4 / M6	M6 / L=90 mm	M4 / M2.6	M4 / L=90 mm
	对射式		漫射式				
	250至900 (3)	200或1500 (1)	180	70	60	60	15	18
	Ø 1	Ø 1	Ø 1	Ø 1	Ø 1+16 Ø 0.265	Ø 1	Ø 0.5 + 4 Ø 0.23	Ø 0.5
	Ø 2.2	Ø 2.2	Ø 2.2	Ø 2.2 x 2	Ø 2.2 x 2	Ø 2.2 x 2	Ø 1 x 2	Ø 1 x 2
	-25 ~ +60	-25 ~ +60	-25 ~ +60	-25 ~ +60	-25 ~ +60	-25 ~ +60	-25 ~ +60	-25 ~ +60
	XUFZ920	**XUFN12301**	**XUFN12311**	**XUFN05321AA**	**XUFN05323**	**XUFN05331**	**XUFN02323**	**XUFN01331**
	(2)	M4 x 0.7	M4 x 0.7	M6 x 0.75	M6 x 0.75 / M4 x 0.7	M6 x 0.75	M4 x 0.7	M4 x 0.7

	M3 / M2.6 (1)	M3 / L=90 mm	内置完整透镜的长距离导光器 M8 / L=20 mm	M4 / M2.6	M3 / L=15 mm	长距离导光器 M6 / L=15 mm	用于相互运动的柔性导光器 M6 / L=17 mm
	对射式			漫射式			
	50或1000 (1)	30	2500	18	6	95	55
	Ø 0,5	Ø 0,5	Ø 1	Ø 0,5	Ø 0,265	Ø 1,5	Ø 0,265 x 16
	Ø 1	Ø 1	Ø 2,2	Ø 1 x 2	Ø 1 x 2	Ø 2,2 x 2	Ø 2,2 x 2
	-25 ~ +60	-25 ~ +60	-25 ~ +60	-25 ~ +60	-25 ~ +60	-25 ~ +60	-25 ~ +60
	XUFN35301	**XUFN35311**	**XUFN2L01L2**	**XUFN01321**	**XUFN04331**	**XUFN5P01L2**	**XUFN5S01L2**
	M3 x 0,5	M3 x 0,5	M8 x 1,25	M4 x 0,7	M3 x 0,5	M6 x 0,75	M6 x 0,75

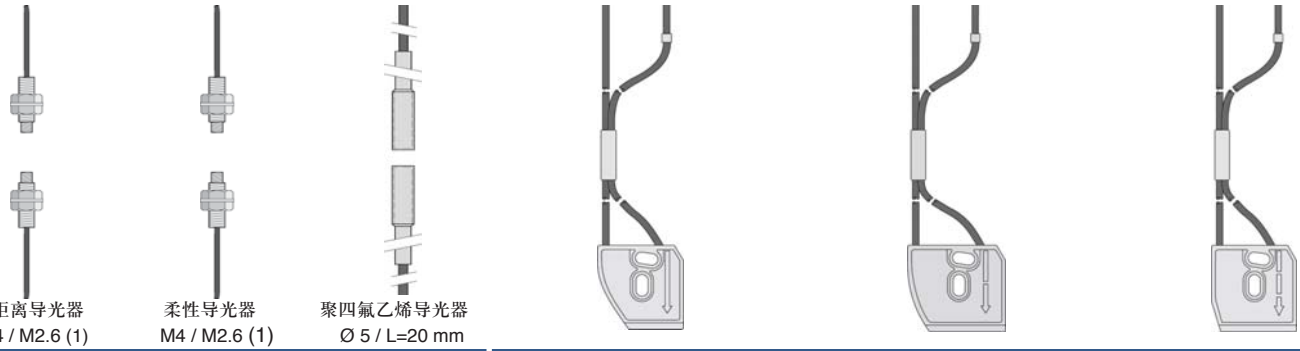

	长距离导光器 M4 / M2.6 (1)	柔性导光器 M4 / M2.6 (1)	聚四氟乙烯导光器 Ø 5 / L=20 mm
	对射式		
	300 或 2000 (1)	100 或 750 (1)	1000
	Ø 1.5	Ø 0.265 x 16	Ø 1
	Ø 2.2	Ø 2.2	Ø 2.2
	-25 ~ +60	-25 ~ +60	-25 ~ +60
	XUFN2P01L2	**XUFN2S01L2**	**XUFN2T01L2**
	M2.6 x 0.45 / M4 x 0.7	M2.6 x 0.45 / M4 x 0.7	提供夹子

漫射聚焦，用于全色传感器XURC4		
10	20	30
发射器 Ø 1　接收器 Ø 1.5	发射器 Ø 1.5　接收器 Ø 1.5	发射器和接收器 Ø 1.5
Ø 2.2 x 2	Ø 2.2 x 2	Ø 2.2 x 2
-10 ~ +55	-10 ~ +55	-10 ~ +55
XUFN5L01L2	XUFN5L02L2	XUFN5L03L2
2 个延长孔 Ø 3.2 x 6.7，使用 M3 螺钉 / 孔距 9.8 mm		

应用型产品

包装系列

透明材料的检测

彩色标记读入器

	反射型 (不包括反光板)	反射型 (带学习模式) (包括 50 x 50 的反光板)	漫射型 (手动调节)	漫射型 (带自学习模式)
最大/适用感应距离，(20°C，m)	1.1 / 0.8 (1)	1.5	0.009 (2)	0.009 (2)
固定 (mm)	M18 x 1	中心间距40 x 40	间距：21 x 28, M5螺钉	间距：21 x 28, M5螺钉
外壳M (金属) P (塑料)	P	P	M	M
灵敏度调节电位器		带自学习模式按钮		带自学习模式按钮
调试辅助LED灯 ⊗	–	⊗	⊗	⊗
温度范围 (°C)	+ 10 ~ + 55	- 25 ~ + 55	- 10 ~ + 55	- 10 ~ + 55
防护等级 (符合IEC 529)	IP67	IP65	IP67	IP67

直流应用传感器 (固态输出：晶体管)

连接：成型电缆PVC (2 m)					
尺寸 (mm) Ø x L 或 H x W x L		Ø 18 x 55	50 x18 x 50	–	–
发射器 / 接收器	3线PNP亮通检测	–	–	–	–
	3线PNP暗通检测	–	–	–	–
	3线NPN亮通检测	–	–	–	–
	3线NPN暗通检测	–	–	–	–
发射器 / 接收器	3线PNP亮通 / 暗通可编程切换	XUBH01353	–	–	–
	3线NPN亮通 / 暗通可编程切换	XUBJ01353	–	–	–
发射器 / 接收器	3线PNP / NPN亮通 / 暗通可编程切换	–	XUKT1KSML2	–	–
连接：M12连接器					
尺寸 (mm) Ø x L 或 H x W x L		Ø 18 x 68	50 x 18 x 80	100 x 30 x 62.5	96 x 31 x 64
发射器 / 接收器	3线PNP亮通检测	–	–	–	–
	3线PNP暗通检测	–	–	–	–
	3线NPN亮通检测	–	–	–	–
	3线NPN暗通检测	–	–	–	–
发射器 / 接收器	3线PNP亮通 / 暗通可编程切换	XUBH01353D	–	–	–
	3线NPN亮通 / 暗通可编程切换	XUBJ01353D	–	–	–
发射器 / 接收器	3线PNP/NPN亮通 / 暗通可编程切换		**XUKT1KSMM12**	XURK0955D	**XURK1KSMM12**
工作电压 (V)，包括电压波动		10 ~ 30	10 ~ 30	10 ~ 30	10 ~ 30
开关容量，最大 (mA)		100	100	200	200
短路保护 (★) / LED 输出状态指示 (⊗)		★ / ⊗	★ / ⊗	★ / ⊗	★ / ⊗
开关频率 (Hz)		500	1500	10000	10000

(1) 带50 x 50 mm反光板；
带24 x 21反光板为0.6 m

(2) XURZ02为0.007 m
XURZ01为0.018 m

附件

适用插接式插座，包括成型电缆

5 m长 不带LED灯	肘状型	直型	螺钉端子型
M8	**XZCP1041L5**	**XZCP0941L5**	XZCC8FCM40B
M12	**XZCP1241L5**	**XZCP1141L5**	**XZCC12FCM40B**

彩色标签或发光物体用透镜

双倍感应距离的镜头

XURZ01

发光物体的检测		"全色"传感器		传输线上物体的检测	检测不透明标签的叉状传感器	含水液体的检测
漫射型 (手动调节)	**漫射型** (带自学习模式)	**漫射型** (内置放大器)	**对射型或漫射型** (内置放大器)	**漫射型，可调节带背景抑制**	**对射型红外线**	**对射型红外线**
0.02	0.009 (2)	0.040 ~ 0.060	0.005 ~ 0.25 (3)	1	0.002	0.2 (4)
M18 x 1	中心间距. 28, M5螺钉	中心间距. 68 x 42, M5螺钉	导轨式，中心间距16	中心间距40 x 40	中心间距18	中心间距20
M	M	M	M	P	M	P
	带自学习模式按钮	带自学习模式按钮	带自学习模式按钮		带自学习模式按钮	
⊗	⊗	⊗	⊗	⊗	⊗	⊗
- 25 ~ + 55	- 10 ~ + 55	- 10 ~ + 55	- 10 ~ + 55	- 25 ~ + 55	0 ~ + 55	0 ~ + 40
IP67	IP67	IP67	IP65	IP65	IP65	IP65
–	–	80 x 30 x 57	82 x 25 x 44	50 x 18 x 50	–	47 x 13 x 33
–	–	**XURC3PPML2**	XURC4PPML2	–	–	–
–	–	–	–	–	–	–
–	–	XURC3NPML2	XURC4NPML2	–	–	–
–	–	–	–	–	–	–
–	–	–	–	–	–	XUMW1KSNL2
–	–	–	–	–	–	–
–	–	–	–	XUK8AKSNL2	–	–
Ø 18 x 95	96 x 31 x 64	–	–	50 x 18 x 80	97 x 20 x 26	–
XU5M18U1D	–	–	–	–	–	–
–	–	–	–	–	–	–
–	–	–	–	–	–	–
–	–	–	–	–	–	–
–	–	–	–	–	–	–
–	–	–	–	–	–	–
–	XURU1KSMM12	–	–	**XUK8AKSNM12**	XUVK0252S (M8)	–
10 ~ 30	10 ~ 30	10 ~ 30	10 ~ 30	10 ~ 30	10 ~ 30	12 ~ 26.4
100	200	100	100	100	100	100
★ / ⊗	★ / ⊗	★ / ⊗	★ / ⊗	★ / ⊗	★ / ⊗	★ / ⊗
1000	2000	1200	1200	250	10000	1000

(3) 根据所选的光纤导光器而定见下表

(4) 标称感应距离为50m，根据应用情况可在10 ~ 20cm之间使用

固定焦聚的圆环

XURZ02

适用于“全色的”XURC4... 的光纤导光器

导光种类	系统	型号	感应距离
聚焦型	漫射	XUFN5L01L2	10 mm
		XUFN5L02L2	20 mm
		XUFN5L03L2	30 mm
标准型	漫射	XUFN05321	5 mm
	对射（通过透光度进行彩色检测）	XUFN12301 + XUFZ01	250 mm

应用型产品

组装生产线系列　　输送生产线系列

	坚固紧凑型	检测目标通过光学框架	叉型标记检测(内置放大器)	位置控制带模拟量输出
	漫射 (1)	对射 (2)	对射	漫射
最大/适用的感应距离 (20°C, m)	0.07 / 0.05	0.12 / 0.18 / 0.25	0.03	0.20 ~ 0.80
固定 (mm)	M8 x 1	间距：222.5带M5螺钉	中心距47	中心距30 - 11P电缆密封圈
外壳M (金属) P (塑料)	M	M	P	P
灵敏度调节电位器	–		–	–
调试辅助 LED灯 ⊗	–	⊗	–	⊗
温度范围 (°C)	- 25 ~ + 55	0 ~ + 60	- 5 ~ + 55	- 25 ~ + 60
防护等级 (符合IEC 529)	IP67	IP65	IP54	IP67
直流应用传感器 (固态输出：晶体管)				
连接：成型电缆 (2 m)				
尺寸 (mm) Ø x L 或 H x W x L	Ø 8 x 40	–	–	–
发射器 / 接收器　3线**PNP** NO	XUAH0515	–	XUVH0312	–
3线**PNP** NC	XUAH0525	–	–	–
3线**NPN** NO	XUAJ0515	–	XUVJ0312	–
3线**NPN** NC	XUAJ0525	–	–	–
发射器 / 接收器　3线**PNP** NO / NC可编程切换	–	–	–	–
3线**NPN** NO / NC可编程切换	–	–	–	–
连接：连接器				
尺寸 (mm) Ø x L 或 H x W x L	Ø 8 x 46	205 / 265 / 335 x 25 x 230	–	–
发射器 / 接收器　3线**PNP** NO	XUAH0515S	–	–	–
3线**PNP** NC	XUAH0525S	–	–	–
3线**NPN** NO	XUAJ0515S	–	–	–
3线**NPN** NC	XUAJ0525S	–	–	–
发射器 / 接收器　3线**PNP** NO / NC可编程切换	–	–	–	–
3线**NPN** NO / NC可编程切换	–	–	–	–
发射器 / 接收器　内框尺寸200 x 120 mm	–	XUVF120M12	–	–
3 线 PNP/NPN 可编程　内框尺寸200 x 180 mm	–	XUVF180M12	–	–
内框尺寸200 x 250 mm	–	XUVF250M12	–	–
连接：螺钉端子				
尺寸 (mm) H x W x L	–	–	–	86 x 27 x 83
接收器或T / R　3线PNP	–	–	–	XUJK803538
工作电压 (V)， 包括电压波动	10 ~ 30	18 ~ 30	19 ~ 38	20 ~ 30
开关容量，最大 (mA)	100	400	150	最大：20　最小：4
短路保护 (★) / LED输出状态指示 (⊗)	★ / ⊗	★ / ⊗	★ / ⊗	★ / ⊗
开关频率 (Hz)	700	500	1000	10000
交 / 直流应用多种电压传感器 ~/⎓ (继电器输出，1 C/O)				
连接：成型电缆 (2 m)				
继电器输出：发射器/接收器，5线型亮通检测	–	–	–	–
连接：螺钉端子				
尺寸 (mm) H (高) x W (宽) x L (长)	–	–	–	–
T / R 暗通检测 (内置蜂鸣器)	–	–	–	–
工作电压 (V) (50 ~ 60 Hz)	–	–	–	–
开关容量	–	–	–	–
LED输出状态指示 (⊗)	–	–	–	–
时间继电器 (仅有时间延迟型) (秒)	–	–	–	–
开关频率 (Hz)	–	–	–	–

(1) 可以使用对射型
(2) 可以使用"U"型号
(3) 带4 ~ 20 mA模拟量输出

食品加工业系列 (1)

建筑系列

长检测距离 或精确检测	高增益 耐受灰尘堆积	不锈钢型 耐受恶劣环境		入口控制	入口监视 (内置蜂鸣器)
激光对射型	对射	极化反射	漫射	反射	反射
500 / 100	70 / 50	3 / 2	0.15 / 0.10	9 / 6	9 / 6
M18 x 1	M18 x 1	M18 x 1	M18 x 1	直接或支架固定 (中心距 30) M4螺钉	
P	M	M (不锈钢)	M (不锈钢)	P	P
		–	–	–	–
⊗	⊗	–	–	–	⊗
- 10 ~ + 45	- 25 ~ + 55	- 25 ~ + 55	- 25 ~ + 55	- 25 ~ + 55	- 25 ~ + 55
IP67	IP67	IP67	IP67	IP67	IP67
–	–	–	–	套装包括： - 反射型光电传感器 - 50 x 50 mm反光板 - 固定件 - 安装指导	套装包括： - 反射型光电传感器 - Ø 80 mm反光板 - 固定件 - 安装指导
–	–	–	–		
–	–	–	–		
–	–	–	–		
–	–	–	–		
–	–	XU9N18PP341	XU5N18PP341		
–	–	XU9N18NP341	XU5N18NP341		
Ø 18 x 76	M18 x 95	–	–		
–	–	–	–		
–	XU2M18AP20D (3)	–	–		
–	–	–	–		
–	–	–	–		
XU2P18PP340DL	–	XU9N18PP341D	XU5N18PP341D		
XU2P18NP340DL	–	XU9N18NP341D	XU5N18NP341D		
–	–	–	–		
–	–	–	–		
–	–	–	–		
–	–	–	–		
–	–	–	–		
10 ~ 30	10 ~ 30	10 ~ 30	10 ~ 30		
100	100	100	100		
★ / ⊗	★ / ⊗	★ / ⊗	★ / ⊗		
500	30	500	500		
–	–	–	–	XULM06031H60	–
–	–	–	–	70 x 18 x 45	85 x 27 x 61
–	–	–	–	–	XUJB06031H60
–	–	–	–	20 ~ 264V交流 / 直流	20 ~ 264V交流 / 20 ~ 60V直流
–	–	–	–	继电器输出：2 A：cos φ=1 / 0.5 A cos φ=0.4	
–	–	–	–	⊗	⊗
–	–	–	–	–	0.3 ~ 3
–	–	–	–	20	20

应用型产品

高性能系列

叉型

激光
II 极

	对射型	对射型	激光对射型
最大/可用感应距离	2...120 mm	2...120 mm	2...120 mm
固定 (mm)		(见下表E)	
灵敏度调节	电位器，25转	自学习按钮	自学习按钮
外壳M (金属) P (塑料) / 调试辅助LED灯 ⊗	M / ⊗	M / ⊗	M / ⊗
温度范围 (°C) / 防护等级 (符合IEC 60529)	-25...+60/IP65	-25...+60/IP65	-25...+60/IP65
尺寸 (mm) L x H		(见下表C和D)	

直流应用传感器 (固态输出：晶体管)

连接	M8连接器 (1)	M8连接器	M8连接器
输出类型	3线PNP / NPN, NO/NC可编程	3线PNP / NPN, NO/NC可编程	3线PNP / NPN, NO/NC可编程
尺寸 (mm) 深度B三种选择 (2)	型号 A B C D E	型号 A B C D E	型号 A B C D E
发射器 / 接收器	XUYF953002COS 2 40 40 60 14	XUYFANEP40002 2 42 32 57 14	XUYFALNEP40002 2 42 41 57 14
	XUYF954002COS 2 40 37 60 14	XUYFANEP40005 5 42 35 57 14	XUYFALNEP40005 5 42 44 57 14
	XUYF954015COS 15 40 50 60 27	XUYFANEP40015 15 42 45 57 27	XUYFALNEP40015 15 42 54 57 27
	XUYF954030COS 30 40 65 60 42	XUYFANEP40030 30 42 60 57 42	XUYFALNEP40030 30 42 69 57 42
	XUYF954050COS 50 57 85 77 40	XUYFANEP40050 50 42 80 57 42	XUYFALNEP40050 50 42 89 57 40
	XUYF954080COS 80 57 115 77 70	XUYFANEP40080 80 42 110 57 70	XUYFALNEP40080 80 42 119 57 70
	XUYF954120COS 120 57 115 77 110	XUYFANEP40120 120 42 150 57 110	XUYFALNEP40120 120 42 159 57 110
工作电压，最小/最大 (V) 包括电压波动	10...30	10...30	10...30
开关容量，最大 (mA) / 开关频率 (Hz)	100/500 Hz	100/10 kHz	100/10 kHz
过载及短路保护 (★) / LED输出状态指示 (⊗)	★/ ⊗	★/ ⊗	★/ ⊗

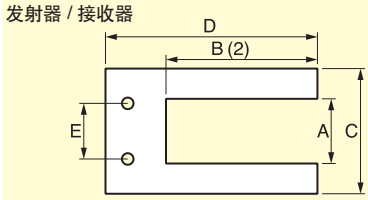

适用于Ø1 mm塑料光纤

	光线传感器	色标传感器 1或4色	对比传感器
最大/可用感应距离	根据光纤及固定头种类而定	2...60 mm	18 mm
固定 (mm)	DIN导轨	51 x 115	DIN导轨
灵敏度调节	电位器，数字+/-	自学习按钮	自学习按钮
外壳M (金属) P (塑料) / 调试辅助LED灯 ⊗	P / ⊗	P / ⊗	P / ⊗
温度范围 (°C) / 防护等级 (符合IEC 60529)	0...+60 / IP65	0...+40 / IP65	0...+40 / IP65
尺寸 (mm) L x H	13 x 60	61 x 125	13 x 60

直流应用传感器 (固态输出：晶体管)

连接			M8连接	2 x M12连接	M8连接
输出类型	PNP	NO	–	–	–
	NPN	NO	–	–	XUYDCFCO966S
	PNP/NPN	NO/NC可编程	XUYAFLCO966S	XUYLC2001 (1色)	–
			–	XUYLC2004 (4色)	–
工作电压，最小/最大 (V) 包括电压波动			10...30	22...26	10...30
开关容量，最大 (mA) / 开关频率 (Hz)			100 / 5	100 / 500	100 / 20 k
过载及短路保护 (★) / LED输出状态指示 (⊗)			★/ ⊗	★/ ⊗	★/ ⊗
	配套的塑料光纤导光器		Ø1mm塑料光纤	感应距离	
	(需单独订货)		L=10 m XUFZ910	18 mm L=0.6 m XUYFPCF61	L=0.6 m XUYFPDC61
			L=20 m XUFZ920	60 mm L=0.6 m XUYFPCP61	L=1 m XUYFPDC101
			L=50 m XUYA00550	18 mm L=1 m XUYFPCF101	L=0.6 m / M8 XUYFPDCM861
				60 mm L=1 m XUYFPCP101	L=1 m / M8 XUYFPDCM8101

注: 适用的接插式插座，包括成型电缆见第12页。
适用的光纤长度调整器，见第10页。

光纤放大器

	漫射型或对射型			
	适用于塑料光纤	适用于塑料或玻璃光纤		
	根据光纤种类而定 (漫射型80mm, 对射型200mm, 使用固定头附件最大4m)			
	DIN导轨			
	电位器	电位器, 数字+/-	电位器, 数字+/-自学习	LCD显示
	P / ⊗	P / ⊗	P / ⊗	P / ⊗, 使用选择/设置按钮
	0...+60	0...+60 / IP65	0...+60 / IP65 & IP67	0...+60 / IP40
	30 x 80	13 x 60	30 x 80	45 x 100
	AC	DC	DC	AC / DC	DC		
---	---	---	---	---	---	---	---
	螺钉端子	M8连接器 (1)	M8连接器 (1)	螺钉端子	2 x M8连接器 (1)		
	继电器输出, 1 C/O	3线 PNP/NPN, NO/NC可编程		继电器输出, 1 C/O	PNP (3)或模拟量	固态	模拟量
	30 x 80	13 x 60	13 x 60	30 x 80	45 x 100	PNP	4-20mA
	–	**XUYAFVCO966S** (玻璃光纤)	XUYAFVCO946S (玻璃光纤)	XUYAFV954R (玻璃光纤)	XUYAFCLARY4ANSP	4	1
					XUYAFCLARY3ANSP	3	1
					XUYAFCLARY2ANSP	2	1
					XUYAFCLARY4STSP	4	0
	XUYAF400A (塑料光纤)	**XUYAFPCO966S** (塑料光纤)	XUYAFPCO946S (塑料光纤)	XUYAFP954R (塑料光纤)	XUYAFCLARY3STSP	3	0
					XUYAFCLARY2STSP	2	0
	115/230 V AC	10...30	10...30	20...250 V AC/DC	10...30		
	3A/250V / 25Hz	100/1kHz	100/1kHz, 延时	3A / 25Hz	100/1.1kHz		
	–	★/ ⊗	★/ ⊗	– / ⊗	★/ ⊗		

玻璃光纤导光器 (L = 0.6 m) (4)

	对射式	漫射式
感应距离	200mm	80mm
光纤Ø	1.2mm	1.2mm
温度	PVC外套: -25...+60°C	
	螺旋金属管外套: -25...+120°C	
	柔性不锈钢外套: -25...+200°C	
带直型固定头 (5)		
PVC外套	XUYFVERSD61	XUYFVPSD61
螺旋金属管外套	XUYFVERMD61	XUYFVPMD61
柔性不锈钢外套	XUYFVERTD61	XUYFVPTD61

注意: 玻璃光纤不适用于XUYAF400A放大器。

塑料光纤导光器 (L = 2 m)

全部XUFN产品见11页。

塑料光纤导光器 (使用固定头)

Ø1mm光纤	L=20m	**XUFZ920**
固定头 (单)	感应距离70mm	XUYA110
固定头 (对)	感应距离200mm	XUYA210
	感应距离800mm	XUYA211
	感应距离4 m	XUYA213

迷你系列传感器

	极化反射 (包含50 x 50反射板)	对射型	背景抑制	2通道背景抑制	背景抑制，激光	侧视型漫射
	1...1.5m	4m	1.5...80mm	50...600mm	50...300mm	可调...450mm
	2 x Ø 3孔/中心间距9.5	3 x Ø 3孔/中心间距9.5	2 x Ø 3孔/中心间距14.5	2 x Ø 4孔/中心间距54	2 x Ø 4孔/中心间距54	DIN导轨
	电位器	电位器	电位器	电位器	电位器	使用+/-按钮
	P / ⊗	P / ⊗	P / ⊗	P / ⊗	P / ⊗	P / ⊗
	0...+50 / IP65 & IP67	0...+50 / IP65 & IP67	0...+50 / IP65 & IP67	-25...+60 / IP67	0...+50 / IP65	0...+60 / IP65
	10 x 40	10 x 40	20 x 32	18 x 60	18 x 60	30 x 78
	M8连接器 (6)	M8连接器 (6)	M8连接器 (6)	M8连接器 (6)	M8连接器	M8连接器 (6)
	XUYBCO989SP	XUYRCO989SP (接收器)	XUYPSCO989SP	–	–	–
	XUYBCO989SN	XUYRCO989SN (接收器)	XUYPSCO989SN	–	–	–
	–	–	–	XUYPS2CO945S	XUYPS1LCO965S	XUYPLCO966S
	–	XUYECO989 (发射器)	–	–	–	–
	10...30	10...30	10...30	10...30	10...30	10...30
	100/500	100/500	100/500	100/370	100/5k	100/1k
	★/ ⊗	★/ ⊗	★/ ⊗	★/ ⊗	★/ ⊗	★/ ⊗

(1) 对于成型电缆 (L=2 m) 产品，从型号中去掉 "CO"。
例: XUYF953002**CO**S变为XUYF953002S
(2) B = 59 mm时, 将型号中第一个数字4换成6
B = 95 mm时, 将型号中第一个数字4换成10
例: B = 59 mm时: XUYFANEP**4**0002换为
XUYFANEP**6**0002
(3) 对于NPN型产品，将型号中最后一位字符"P"替换为"N"
(4) 其它可选长度 (1 m, 1.5 m, 2 m), 咨询我们。
(5) 其它固定头 (侧型, 加强型, 耐曲折型), 咨询我们。
(6) 对于成型电缆 (L=2 m) 产品，从型号中去掉 "CO"。
例: XUYPS**CO**989SP变为XUYPS989SP

注: 适用的接插式插座，包括成型电缆见第12页。
适用的光纤长度调整器，见第10页。

Osiprox 通用型产品

电感式接近传感器

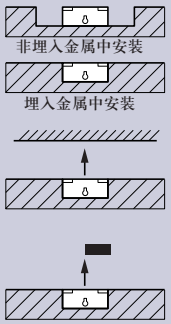

Osiconcept®
Offering simplicity through innovation

单一产品适应所有
金属环境

通过自学习模式进行准确
位置检测

Osiconcept®

Osiconcept®

Osiconcept®

	E型 26 x 26	C型 40 x 40	D型 80 x 80
标称感应距离Sn (20°C, mm)	15	25	60
适用的感应距离，S (mm)埋入式安装 / 非埋入式安装	0 ~ 8 / 0 ~ 12	0 ~ 12 / 0 ~ 20	0 ~ 32 / 0 ~ 48
可调区域 (mm) 埋入式安装 / 非埋入式安装	5 ~ 10 / 5 ~ 15	8 ~ 15 / 8 ~ 25	20 ~ 40 / 20 ~ 60
是否适合埋入金属中安装	通过Osiconcept自学习模式，可以是埋入金属中安装，也可以是非埋入金属中安装		
外壳M (金属) P (塑料)	P	P	P
工作温度范围 (°C)	- 25 ~ + 70	- 25 ~ + 70	- 25 ~ + 70
防护等级 (符合IEC 529)	成型电缆IP68 (带连接器：IP67)		

直流应用传感器 ⎓ (3线制)

连接：成型电缆 PvR (2 m)					
尺寸 (mm) Ø x L或H x W x L			26 x 26 x 13	40 x 40 x 15	80 x 80 x 26
3线制	PNP	NO	**XS8E1A1PAL2**	**XS8C1A1PAL2**	**XS8D1A1PAL2**
	PNP	NC	**XS8E1A1PBL2**	**XS8C1A1PBL2**	**XS8D1A1PBL2**
	NPN	NO	**XS8E1A1NAL2**	**XS8C1A1NAL2**	**XS8D1A1NAL2**
	NPN	NC	XS8E1A1NBL2	XS8C1A1NBL2	XS8D1A1NBL2
连接：M8或M12连接器			Snap-C 兼容	适用M12连接器	
3线制	PNP	NO	**XS8E1A1PAM8**	**XS8C1A1PAM8**	**XS8D1A1PAM12**
	PNP	NC	**XS8E1A1PBM8**	**XS8C1A1PBM8**	**XS8D1A1PBM12**
	NPN	NO	**XS8E1A1NAM8**	**XS8C1A1NAM8**	**XS8D1A1NAM12**
	NPN	NC	XS8E1A1NBM8	XS8C1A1NBM8	XS8D1A1NBM12
工作电压 (V)，包括电压波动			10 ~ 36	10 ~ 36	10 ~ 36
开关容量，最大 (mA)			100	200	200
短路保护 (★)			★	★	★
LED输出状态指示 (⊗) / 电源指示灯 ⊗			⊗ / ⊗	⊗ / ⊗	⊗ / ⊗
标称电流时的通态电压降 (V)			≤ 2	≤ 2	≤ 2
开关频率 (Hz)			2000	1000	150

交 / 直流应用时的多电压传感器 ≂ (2线制)

连接：成型电缆 PvR (2 m)					
尺寸 (mm) Ø x L或H x W x L			26 x 26 x 13	40 x 40 x 15	80 x 80 x 26
2线制	AC / DC	NO	**XS8E1A1MAL2**	**XS8C1A1MAL2**	**XS8D1A1MAL2**
	无短路保护 (1)	NC	**XS8E1A1MBL2**	**XS8C1A1MBL2**	**XS8D1A1MBL2**
连接：1/2" 20 UNF连接器					
2线制	AC / DC	NO	**XS8E1A1MAL01U20**	**XS8C1A1MAL01U20**	**XS8D1A1MAU20**
	无短路保护 (1)	NC	**XS8E1A1MBL01U20**	**XS8C1A1MBL01U20**	**XS8D1A1MBU20**
工作电压 (V)，包括直流上的电压波动			20 ~ 264	20 ~ 264	20 ~ 264
开关容量，最大 (mA)			200	300 ~ / 200 –	300 ~ / 200 –
LED输出状态指示 (⊗) / 电源指示灯 (⊗)			⊗ / ⊗	⊗ / ⊗	⊗ / ⊗
漏电流，开路状态 (mA)			≤ 1.5	≤ 1.5	≤ 1.5
标称电流时的通态电压降 (V)			≤ 5.5	≤ 5.5	≤ 5.5
开关频率 (Hz)			2000	1000	150

(1) 需配备0.8A的快熔保险丝与负载串联

附件

固定件

用于方型传感器，有E、C和D型

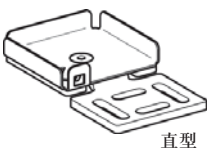
直型

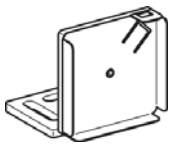
90°

	直型	90°	方型传感器的替换固定件 XSE / XSC / XSD
E型	**XSZBE00**	**XSZBE90**	**XSZBE10**
C型	**XSZBC00**	**XSZBC90**	**XSZBC10**
D型	–	–	**XSZBD10**

用于圆柱形传感器的
带距离刻度的鞍型夹具

M8	**XSZB108**
M12	**XSZB112**
M18	**XSZB118**
M30	**XSZB130**

M 8	M 12		M 18		M 30	
2.5	4	7	8	12	15	22
0 ~ 2	0 ~ 3.2	0 ~ 5.6	0 ~ 6.4	0 ~ 9.6	0 ~ 12	0 ~ 17.6
–	–	–	–	–	–	–
埋入金属中安装	埋入金属中安装	非埋入式安装	埋入金属中安装	非埋入式安装	埋入金属中安装	非埋入式安装
M	M	M	M	M	M	M
- 25 ~ + 70	- 25 ~ + 70	- 25 ~ + 70	- 25 ~ + 70	- 25 ~ + 70	- 25 ~ + 70	- 25 ~ + 70
IP67	成型电缆IP68 (带连接器：IP67)					
M8 x 50	M12 x 50	M12 x 55	M18 x 60	M18 x 60	M30 x 60	M30 x 62.5
XS608B1PAL2	**XS612B1PAL2**	**XS612B4PAL2**	**XS618B1PAL2**	**XS618B4PAL2**	**XS630B1PAL2**	**XS630B4PAL2**
XS608B1PBL2	**XS612B1PBL2**	**XS612B4PBL2**	**XS618B1PBL2**	**XS618B4PBL2**	**XS630B1PBL2**	**XS630B4PBL2**
XS608B1NAL2	**XS612B1NAL2**	**XS612B4NAL2**	**XS618B1NAL2**	**XS618B4NAL2**	**XS630B1NAL2**	**XS630B4NAL2**
XS608B1NBL2	XS612B1NBL2	XS612B4NBL2	XS618B1NBL2	XS618B4NBL2	XS630B1NBL2	XS630B4NBL2
XS608B1PAM12	**XS612B1PAM12**	**XS612B4PAM12**	**XS618B1PAM12**	**XS618B4PAM12**	**XS630B1PAM12**	**XS630B4PAM12**
XS608B1PBM12	**XS612B1PBM12**	**XS612B4PBM12**	**XS618B1PBM12**	**XS618B4PBM12**	**XS630B1PBM12**	**XS630B4PBM12**
XS608B1NAM12	**XS612B1NAM12**	**XS612B4NAM12**	**XS618B1NAM12**	**XS618B4NAM12**	**XS630B1NAM12**	**XS630B4NAM12**
XS608B1NBM12	XS612B1NBM12	XS612B4NBM12	XS618B1NBM12	XS618B4NBM12	XS630B1NBM12	XS630B4NBM12
10 ~ 58	10 ~ 58	10 ~ 58	10 ~ 58	10 ~ 58	10 ~ 58	10 ~ 58
200	200	200	200	200	200	200
★	★	★	★	★	★	★
⊗ / –	⊗ / –	⊗ / –	⊗ / –	⊗ / –	⊗ / –	⊗ / –
≤ 2	≤ 2	≤ 2	≤ 2	≤ 2	≤ 2	≤ 2
2500	2500	2500	1000	1000	500	500
–	M12 x 50	–	M18 x 60	M18 x 60	M30 x 60	M30 x 62.5
–	**XS612B1MAL2**	–	**XS618B1MAL2**	**XS618B4MAL2**	**XS630B1MAL2**	**XS630B4MAL2**
–	**XS612B1MBL2**	–	**XS618B1MBL2**	**XS618B4MBL2**	**XS630B1MBL2**	**XS630B4MBL2**
–	**XS612B1MAU20**	–	**XS618B1MAU20**	**XS618B4MAU20**	**XS630B1MAU20**	**XS630B4MAU20**
–	**XS612B1MBU20**	–	**XS618B1MBU20**	**XS618B4MBU20**	**XS630B1MBU20**	**XS630B4MBU20**
–	20 ~ 264	–	20 ~ 264	20 ~ 264	20 ~ 264	20 ~ 264
–	200	–	300 ~ / 200 –	300 ~ / 200 –	300 ~ / 200 –	300 ~ / 200 –
–	⊗ / –	–	⊗ / –	⊗ / –	⊗ / –	⊗ / –
–	≤ 1.5	–	≤ 0.8	≤ 0.8	≤ 0.8	≤ 0.8
–	≤ 5.5	–	≤ 5.5	≤ 5.5	≤ 5.5	≤ 5.5
–	25 ~ / 1000 –	–	25 ~ / 1000 –	25 ~ / 1000 –	25 ~ / 500 –	25 ~ / 300 –

适用插接式插座，电缆

长度 5米 不带LED灯	拐头	直头	螺钉 端子型	Snap-C 型
M8	XZCP0666L5	**XZCP0566L5**	XZCC8FCM30S	–
M12	XZCP1241L5	**XZCP1141L5**	XZCC12FCM40B	**XZCC12FDM40V**
U20	XZCP1965L5	**XZCP1865L5**	XZCC20FCM30B	–

优化型产品

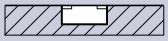

	J型 8 x 22	F型 15 x 32	E型 26 x 26	C型 40 x 40
标称感应距离Sn (20°C, mm)	2.5	5	10	15
适用的感应距离区域 (mm)	0 ~ 2	0 ~ 4	0 ~ 8	0 ~ 12
金属中的安装形式	埋入式安装	埋入式安装	埋入式安装	埋入式安装
外壳M (金属) P (塑料)	P	P	P	P
工作温度范围 (°C)	- 25 ~ + 70	- 25 ~ + 70	- 25 ~ + 70	- 25 ~ + 70
防护等级 (符合IEC 529)	成型电缆IP68 (带连接器：IP67)			

直流应用传感器 ⎓ (3线制)

连接：成型电缆 PvR (2 m)						
尺寸 (mm) Ø x L或H x W x L			8 x 22 x 8	15 x 32 x 8	26 x 26 x 13	40 x 40 x 15
3线制	**PNP**	NO	XS7J1A1PAL2 C	XS7F1A1PAL2 C	XS7E1A1PAL2 C	XS7C1A1PAL2 C
	PNP	NC	XS7J1A1PBL2 C	XS7F1A1PBL2 C	XS7E1A1PBL2 C	XS7C1A1PBL2 C
	NPN	NO	XS7J1A1NAL2 C	XS7F1A1NAL2 C	XS7E1A1NAL2 C	XS7C1A1NAL2 C
	NPN	NC	XS7J1A1NBL2 C	XS7F1A1NBL2 C	XS7E1A1NBL2 C	XS7C1A1NBL2 C
连接：M8 (1) 或M12连接器			Snap-C 兼容	M12 适用		
3线制	**PNP**	NO	XS7J1A1PAL01M8 C (2)	XS7F1A1PAL01M8 C (2)	XS7E1A1PAM8 C	XS7C1A1PAM8 C
	PNP	NC	XS7J1A1PBL01M8 C (2)	XS7F1A1PBL01M8 C (2)	XS7E1A1PBM8 C	XS7C1A1PBM8 C
	NPN	NO	XS7J1A1NAL01M8 C (2)	XS7F1A1NAL01M8 C (2)	XS7E1A1NAM8 C	XS7C1A1NAM8 C
	NPN	NC	XS7J1A1NBL01M8 C (2)	XS7F1A1NBL01M8 C (2)	XS7E1A1NBM8 C	XS7C1A1NBM8 C
工作电压 (V)，包括电压波动			10 ~ 36	10 ~ 36	10 ~ 36	10 ~ 36
开关容量，最大 (mA)			100	100	100	100
短路保护 (★) / LED输出状态指示 (⊗)			★ / ⊗	★ / ⊗	★ / ⊗	★ / ⊗
标称电流时的通态电压降 (V)			≤ 2	≤ 2	≤ 2	≤ 2
开关频率 (Hz)			2000	2000	1000	1000

直流应用传感器 ⎓ (2线制)

连接：成型电缆 PvR (2 m)						
尺寸 (mm) Ø x L或H x W x L			8 x 22 x 8	15 x 32 x 8	26 x 26 x 13	40 x 40 x 15
2线制	无极性	NO	XS7J1A1DAL2 C	XS7F1A1DAL2 C	XS7E1A1DAL2 C	XS7C1A1DAL2 C
		NC	XS7J1A1DBL2 C	XS7F1A1DBL2 C	XS7E1A1DBL2 C	XS7C1A1DBL2 C
连接：M8 (1) 或M12连接器			Snap-C 兼容	M12 适用		
2线制	无极性	NO	XS7J1A1DAL01M8 C (2)	XS7F1A1DAL01M8 C (2)	XS7E1A1DAM8 C	XS7C1A1DAM8 C
		NC	XS7J1A1DBL01M8 C (2)	XS7F1A1DBL01M8 C (2)	XS7E1A1DBM8 C	XS7C1A1DBM8 C
工作电压 (V)包括电压波动			10 ~ 36	10 ~ 36	10 ~ 36	10 ~ 36
开关容量，最大 (mA)			100	100	100	100
短路保护(★) / LED输出状态指示 (⊗)			★ / ⊗	★ / ⊗	★ / ⊗	★ / ⊗
漏电流，开路状态 (mA)			≤ 0.5	≤ 0.5	≤ 0.5	≤ 0.5
标称电流时的通态电压降 (V)			≤ 4	≤ 4	≤ 4	≤ 4
开关频率 (Hz)			4000	5000	1000	1000

(1) M8不是Snap-C兼容型
(2) 控制器连线 (L=0.15m) 带M8连接器

附件

固定件

用于方型传感器，有J，F，E，C和D型

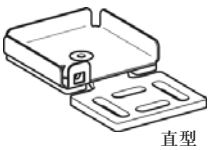
直型

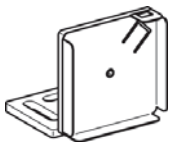
90°

	直型	90°	方型传感器的替换固定件 XSE / XSC / XSD
J 型	**XSZBJ00**	**XSZBJ90**	–
F 型	**XSZBF00**	**XSZBF90**	–
E 型	**XSZBE00**	**XSZBE90**	**XSZBE10**
C 型	**XSZBC00**	**XSZBC90**	**XSZBC10**
D 型	–	–	**XSZBD10**

用于圆柱形传感器的带距离刻度的鞍型夹具

M8	**XSZB108**
M12	**XSZB112**
M18	**XSZB118**
M30	**XSZB130**

D型 80 x 80	圆柱型 M 8	圆柱型 M 12	圆柱型 M 18	圆柱型 M 30
40	1.5	2	5	10
0 ~ 32	0 ~ 1.2	0 ~ 1.6	0 ~ 4	0 ~ 8
埋入式安装	埋入式安装	埋入式安装	埋入式安装	埋入式安装
P	M	M	M	M
- 25 ~ + 70	- 25 ~ + 70	- 25 ~ + 70	- 25 ~ + 70	- 25 ~ + 70
	成型电缆IP68 (带连接器：IP67)			
80 x 80 x 26	M8 x 33	M12 x 33	M18 x 36.5	M30 x40.6
XS7D1A1PAL2 C	XS508B1PAL2	XS512B1PAL2	XS518B1PAL2	XS530B1PAL2
XS7D1A1PBL2 C	XS508B1PBL2	XS512B1PBL2	XS518B1PBL2	XS530B1PBL2
XS7D1A1NAL2 C	XS508B1NAL2	XS512B1NAL2	XS518B1NAL2	XS530B1NAL2
XS7D1A1NBL2 C	XS508B1NBL2	XS512B1NBL2	XS518B1NBL2	XS530B1NBL2
XS7D1A1PAM12 C	XS508B1PAM8	XS512B1PAM12	XS518B1PAM12	XS530B1PAM12
XS7D1A1PBM12 C	XS508B1PBM8	XS512B1PBM12	XS518B1PBM12	XS530B1PBM12
XS7D1A1NAM12 C	XS508B1NAM8	XS512B1NAM12	XS518B1NAM12	XS530B1NAM12
XS7D1A1NBM12 C	XS508B1NBM8	XS512B1NBM12	XS518B1NBM12	XS530B1NBM12
10 ~ 36	10 ~ 36	10 ~ 36	10 ~ 36	10 ~ 36
100	200	200	200	200
★ / ⊗	★ / ⊗	★ / ⊗	★ / ⊗	★ / ⊗
≤ 2	≤ 2	≤ 2	≤ 2	≤ 2
100	5000	5000	2000	1000
80 x 80 x 26	M8 x 50	M12 x 50	M18 x 52.5	M30 x 50
XS7D1A1DAL2 C	XS508B1DAL2	XS512B1DAL2	XS518B1DAL2	XS530B1DAL2
XS7D1A1DBL2 C	XS508B1DBL2	XS512B1DBL2	XS518B1DBL2	XS530B1DBL2
XS7D1A1DAM12 C	XS508B1DAM12	XS512B1DAM12	XS518B1DAM12	XS530B1DAM12
XS7D1A1DBM12 C	XS508B1DBM12	XS512B1DBM12	XS518B1DBM12	XS530B1DBM12
10 ~ 36	10 ~ 58	10 ~ 58	10 ~ 58	10 ~ 58
100	100	100	100	100
★ / ⊗	★ / ⊗	★ / ⊗	★ / ⊗	★ / ⊗
≤ 0.5	≤ 0.5	≤ 0.5	≤ 0.5	≤ 0.5
≤ 4	≤ 4	≤ 4	≤ 4	≤ 4
100	4000	4000	3000	2000

适用插接式插座，包括带电缆

长度5米 不带LED灯	拐头	直头	螺钉 端子型	Snap-C型
M8	XZCP0666L5	**XZCP0566L5**	XZCC8FCM30S	–
M12	XZCP1241L5	**XZCP1141L5**	XZCC12FCM40B	**XZCC12FDM40V**
U20	XZCP1965L5	**XZCP1865L5**	XZCC20FCM30B	–

优化型产品

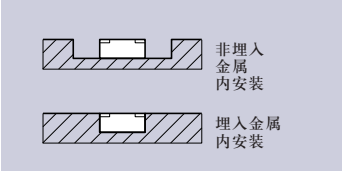

	Ø 6	M 8		M 12	
标称感应距离Sn (20°C, mm)	1.5	1.5	2.5	2	4
适用区域 (mm)	0 ~ 1.2	0 ~ 1.2	0 ~ 2	0 ~ 1.6	0 ~ 3.2
金属中的安装形式	埋入式	埋入式	非埋入式	埋入式	非埋入式
外壳M (金属) P (塑料)	M	M	M	M	M
工作温度范围 (°C)	- 25 ~ + 70	- 25 ~ + 70	- 25 ~ + 70	- 25 ~ + 70	- 25 ~ + 70
防护等级 (符合IEC 529)	IP67				

直流应用传感器 ⎓ (3线制)

连接：成型电缆 PvR (2 m)							
尺寸 (mm) Ø x L或H x W x L			Ø 6 x 42	M 8 x 42	M 8 x 42	M 12 x 41.3	M 12 x 41.3
3线制	**PNP**	NO	XS106BLPAL2	XS108BLPAL2	XS208BLPAL2	XS112BLPAL2	XS212BLPAL2
	PNP	NC	XS106BLPBL2	XS108BLPBL2	XS208BLPBL2	XS112BLPBL2	XS212BLPBL2
	NPN	NO	XS106BLNAL2	XS108BLNAL2	XS208BLNAL2	XS112BLNAL2	XS212BLNAL2
	NPN	NC	XS106BLNBL2	XS108BLNBL2	XS208BLNBL2	XS112BLNBL2	XS212BLNBL2
连接: M12 连接器			Snap-C 兼容				
尺寸 (mm) Ø x L或H x W x L			–	M 8 x 61.4	M 8 x 61.4	M 12 x 53	M 12 x 53
3线制	**PNP**	NO	–	XS108BLPAM12	XS208BLPAM12	XS112BLPAM12	XS212BLPAM12
	PNP	NC	–	XS108BLPBM12	XS208BLPBM12	XS112BLPBM12	XS212BLPBM12
	NPN	NO	–	XS108BLNAM12	XS208BLNAM12	XS112BLNAM12	XS212BLNAM12
	NPN	NC	–	XS108BLNBM12	XS208BLNBM12	XS112BLNBM12	XS212BLNBM12
工作电压 (V)，包括电压波动			10 ~ 36	10 ~ 36	10 ~ 36	10 ~ 36	10 ~ 36
开关容量，最大 (mA)			50	50	50	100	100
短路保护(★) / LED输出状态指示 (⊗)			★ / ⊗	★ / ⊗	★ / ⊗	★ / ⊗	★ / ⊗
标称电流时的通态电压降 (V)			≤ 3	≤ 3	≤ 3	≤ 3	≤ 3
开关频率 (Hz)			3000	3000	3000	2000	1000

交流应用传感器 (2线制)

连接：成型电缆 PvR (2 m)							
尺寸 (mm) Ø x L或H x W x L			Ø 6 x 42	–	–	M 12 x 42.2	–
2线制	无极性	NO	–	–	–	XS112BLFAL2 (1)	–
		NC	–	–	–	–	–
连接：M8 (1) 或M12连接器			Snap-C 兼容				
尺寸 (mm) Ø x L或H x W x L			–	–	–	–	–
2线制	无极性	NO	–	–	–	–	–
		NC	–	–	–	–	–
工作电压 (V)包括电压波动			–	–	–	20 ~ 264	–
开关容量 (mA)			–	–	–	5 ~ 200	–
短路保护(★) / LED输出状态指示 (⊗)			–	–	–	⊗	–
漏电流，开路状态 (mA)			–	–	–	≤ 1.5	–
标称电流时的通态电压降 (V)			–	–	–	≤ 7	–
开关频率 (Hz)			–	–	–	25	–

(1) 需配备0.8 A的快熔保险丝与负载串联

如果成型电缆需要 5 米或 10 米的，可将 L2 改成 L5 或 L10 即可。例如：XS112BLPAL2 改成 XS112BLPAL5 或 XS112BLPAL10。

附件

固定件

用于圆柱形传感器的
带距离刻度的鞍型夹具

M8	**XSZB108**
M12	**XSZB112**
M18	**XSZB118**
M30	**XSZB130**

适用插接式插座，包括带电缆

长度5米 不带LED灯	拐头	直头	螺钉 端子型
M8	XZCP0666L5	**XZCP0566L5**	XZCC8FCM30S
M12	XZCP1241L5	**XZCP1141L5**	XZCC12FCM40B
U20	XZCP1965L5	**XZCP1865L5**	XZCC20FCM30B

	M 18		M 30		17 x 17
	5	8	10	15	5
	0 ~ 4	0 ~ 6.4	0 ~ 8	0 ~ 12	0 ~ 4
	埋入式	非埋入式	埋入式	非埋入式	非埋入式
	M	M	M	M	P
	- 25 ~ + 70	- 25 ~ + 70	- 25 ~ + 70	- 25 ~ + 70	- 25 ~ + 70
			IP67		
	M 18 x 51.3	M 18 x 50.6	M 30 x 51.3	M 30 x 50.6	
	XS118BLPAL2	XS218BLPAL2	XS130BLPAL2	XS230BLPAL2	XS8-S17 PA 140 C
	XS118BLPBL2	XS218BLPBL2	XS130BLPBL2	XS230BLPBL2	–
	XS118BLNAL2	XS218BLNAL2	XS130BLNAL2	XS230BLNAL2	XS8-S17 NA 140 C
	XS118BLNBL2	XS218BLNBL2	XS130BLNBL2	XS230BLNBL2	–
	M 18 x 64	M 18 x 63.4	M 30 x 64	M 30 x 63.4	–
	XS118BLPAM12	XS218BLPAM12	XS130BLPAM12	XS230BLPAM12	–
	XS118BLPBM12	XS218BLPBM12	XS130BLPBM12	XS230BLPBM12	–
	XS118BLNAM12	XS218BLNAM12	XS130BLNAM12	XS230BLNAM12	–
	XS118BLNBM12	XS218BLNBM12	XS130BLNBM12	XS230BLNBM12	–
	10 ~ 36	10 ~ 36	10 ~ 36	10 ~ 36	10 ~ 30
	100	100	100	100	100
	★ / ⊗	★ / ⊗	★ / ⊗	★ / ⊗	★ / ⊗
	≤ 3	≤ 3	≤ 3	≤ 3	≤ 3
	2000	250	200	60	1000
	M 18 x 52.2	–	M 30 x 52.2	–	
	XS118BLFAL2 (1)	–	XS130BLFAL2 (1)	–	–
	–	–	–	–	–
	–	–	–	–	–
	–	–	–	–	–
	–	–	–	–	–
	20 ~ 264	–	20 ~ 264	–	–
	5 ~ 300	–	5 ~ 300	–	–
	⊗	–	⊗	–	–
	≤ 1.5	–	≤ 1.5	–	–
	≤ 4.5	–	≤ 4.5	–	–
	25	–	25	–	–

优化型产品

塑料圆柱型

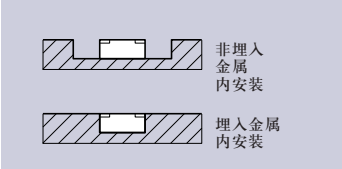

	M 8	M 12	M 18	M 30
标称感应距离Sn (20°C, mm)	2.5	4	8	15
适用区域 (mm)	0 ~ 2	0 ~ 3.2	0 ~ 6.4	0 ~ 12
金属中的安装形式	非埋入式安装			
外壳M (金属) P (塑料)	P			
工作温度范围 (°C)	-25 ~ +70			
保护等级 (符合IEC 60529)	IP67			

直流应用传感器 ⎓ (3线制)

连接：成型电缆 PvR (2 m)						
尺寸 (mm) Ø x L			M8 x 40	M12 x 42	M18 x 51.5	M30 x 51.5
3线制	PNP	NO	XS208ALPAL2	XS212ALPAL2	XS218ALPAL2	XS230ALPAL2
		NC	XS208ALPBL2	XS212ALPBL2	XS218ALPBL2	XS230ALPBL2
	NPN	NO	XS208ALNAL2	XS212ALNAL2	XS218ALNAL2	XS230ALNAL2
		NC	XS208ALNBL2	XS212ALNBL2	XS218ALNBL2	XS230ALNBL2
连接：M8或M12连接器						
3线制	PNP	NO	–	XS212ALPAM12	XS218ALPAM12	XS230ALPAM12
		NC	–	XS212ALPBM12	XS218ALPBM12	XS230ALPBM12
	NPN	NO	–	XS212ALNAM12	XS218ALNAM12	XS230ALNAM12
		NC	–	XS212ALNBM12	XS218ALNBM12	XS230ALNBM12
工作电压 (V)，包括电压波动			10 ~ 36			
开关容量 (mA)			100			
短路保护(★) / LED输出状态指示 (⊗)			★/ ⊗			
标称电流时的通态电压降 (V)			≤2			
开关频率 (Hz)			3000	1000	250	60

交 / 直流应用时的多电压传感器 ≂ (2线制)

连接：成型电缆，PvR (2 m)						
尺寸 (mm) Ø x L			–	–	–	–
2线制	无短路	NO	–	–	–	–
	保护 (1)	NC	–	–	–	–
连接：M8或M12连接器						
2线制	无短路	NO	–	–	–	–
	保护 (1)	NC	–	–	–	–
工作电压 (V)，包括电压波动			–	–	–	–
开关容量，最大 (mA)			–	–	–	–
LED输出状态指示 (⊗)			–	–	–	–
漏电流，开路状态 (mA)			–	–	–	–
标称电流时的通态电压降 (V)			–	–	–	–
开关频率 (Hz)			–	–	–	–

(1) 配备0.4 A的快熔保险丝与负载串联

附件

固定件

用于圆柱形传感器的
带距离刻度的鞍型夹具

M8	**XSZB108**
M12	**XSZB112**
M18	**XSZB118**
M30	**XSZB130**

适用插接式插座，包括带电缆

长度5米 不带LED灯	拐头	直头	螺钉 端子型
M8	XZCP0666L5	**XZCP0566L5**	XZCC8FCM30S
M12	XZCP1241L5	**XZCP1141L5**	XZCC12FCM40B
U20	XZCP1965L5	**XZCP1865L5**	XZCC20FCM30B

应用型产品

塑料圆柱型 (食品加工业)

	M 8	M 12	M 18	M 30
	2.5	4	8	15
	0 ~ 2	0 ~ 3.2	0 ~ 6.4	0 ~ 12
	非埋入式安装			
	P			
	- 25 ~ + 80			
	成型电缆：IP68 (带连接器：IP67)			
	M8 x 33	M12 x 33	M18 x 33.5	M30 x 40.5
	XS4P08PA340	XS4P12PA340	XS4P18PA340	XS4P30PA340
	XS4P08PB340	XS4P12PB340	XS4P18PB340	XS4P30PB340
	XS4P08NA340	XS4P12NA340	XS4P18NA340	XS4P30NA340
	XS4P08NB340	XS4P12NB340	XS4P18NB340	XS4P30NB340
	XS4P08PA340S	XS4P12PA340D	XS4P18PA340D	XS4P30PA340D
	XS4P08PB340S	XS4P12PB340D	XS4P18PB340D	XS4P30PB340D
	XS4P08NA340S	XS4P12NA340D	XS4P18NA340D	XS4P30NA340D
	XS4P08NB340S	XS4P12NB340D	XS4P18NB340D	XS4P30NB340D
	10 ~ 38			
	200			
	★ / ⊗			
	≤ 2			
	5000		2000	1000
	M8 x 50	M12 x 50	M18 x 60	M30 x 60
	XS4P08MA230	XS4P12MA230	XS4P18MA230	XS4P30MA230
	XS4P08MB230	XS4P12MB230	XS4P18MB230	XS4P30MB230
	XS4P08MA230K	XS4P12MA230K	XS4P18MA230K	XS4P30MA230K
	XS4P08MB230K	XS4P12MB230K	XS4P18MB230K	XS4P30MB230K
	20 ~ 264			
	100	200	300 ~ / 200 –	
	⊗			
	≤ 0.6			
	≤ 5.5			
	25 ~ / 3000 –		25 ~ / 2000 –	25 ~ / 1000 –

感应距离增强型产品

		M6	M8	M12	M18	M30
标称感应距离Sn	埋入式	2.5 mm	2.5 mm	4 mm	10 mm	20 mm
	非埋入式	–	–	–	–	–
适用区域 (mm)	埋入式	0...2	0...2	0...3.2	0...8	0...16
	非埋入式	–	–	–	–	–
金属中安装方式		埋入式安装				
外壳M (金属) P (塑料)		M				
工作温度范围 (°C)		-25...+50				
防护等级 (符合IEC60529)		IP67		IP68 (接插式: IP67)		
尺寸 (mm) Øx L		M6.5 x 33	M8 x 33	M12 x 33	M18 x 36.5	M30 x 40.6

直流应用传感器

				M6	M8	M12	M18	M30
连接：成型电缆PvR (2 m)								
3线	**PNP**	NO		**XS1L06PA349**	**XS1N08PA349**	**XS1N12PA349**	**XS1N18PA349**	**XS1N30PA349**
		NC		XS1L06PB349	XS1N08PB349	XS1N12PB349	XS1N18PB349	XS1N30PB349
	NPN	NO		XS1L06NA349	XS1N08NA349	XS1N12NA349	XS1N18NA349	XS1N30NA349
		NC		XS1L06NB349	XS1N08NB349	XS1N12NB349	XS1N18NB349	XS1N30NB349
4线	**PNP**	NO+NC	埋入式	–	–	–	–	–
			非埋入式	–	–	–	–	–
	NPN	NO+NC	埋入式	–	–	–	–	–
			非埋入式	–	–	–	–	–
	PNP+NPN	NO/NC	埋入式 (金属)	–	–	–	–	–
	可编程		非埋入式 (金属)	–	–	–	–	–
			非埋入式 (塑料)	–	–	–	–	–
连接：M12连接器								
3线	**PNP**	NO		**XS1L06PA349D**	**XS1N08PA349D**	**XS1N12PA349D**	**XS1N18PA349D**	**XS1N30PA349D**
		NC		XS1L06PB349S (1)	XS1N08PB349D	XS1N12PB349D	XS1N18PB349D	XS1N30PB349D
	NPN	NO		XS1L06NA349D	XS1N08NA349D	XS1N12NA349D	XS1N18NA349D	XS1N30NA349D
		NC		XS1L06NB349S (1)	XS1N08NB349D	XS1N12NB349D	XS1N18NB349D	XS1N30NB349D
4线	**PNP**	NO+NC	埋入式	–	–	–	–	–
			非埋入式	–	–	–	–	–
	NPN	NO+NC	埋入式	–	–	–	–	–
			非埋入式	–	–	–	–	–
	PNP+NPN	NO/NC	埋入式 (金属)	–	–	–	–	–
	可编程		非埋入式 (金属)	–	–	–	–	–
			非埋入式 (塑料)	–	–	–	–	–
工作电压 (V) 包括电压波动				10...36				
开关容量，最大 (mA)				200				
短路保护 (★) / LED输出状态指示 (⊗)				★/ ⊗				
标称电流时通态电压降				≤ 2				
开关频率 (Hz)				2500	2500	2500	1000	500

(1) 采用M8的连接器

附件

固定件

用于圆柱形传感器的
带距离刻度的鞍型夹具

M8	**XSZB108**
M12	**XSZB112**
M18	**XSZB118**
M30	**XSZB130**

适用插接式插座，包括带电缆

长度5米 不带LED灯	拐头	直头	螺钉 端子型
M8	XZCP0666L5	**XZCP0566L5**	XZCC8FCM30S
M12	XZCP1241L5	**XZCP1141L5**	XZCC12FCM40B
U20	XZCP1965L5	**XZCP1865L5**	XZCC20FCM30B

多功能型产品

	M8	M12	M18	M30	M12	M18	M30
	1.5 mm	2 mm	5 mm	10 mm	2 mm	5 mm	10 mm
	2.5 mm	4 mm	8 mm	15 mm	4 mm	8 mm	15 mm
	0...1.2	0...1.6	0...4	0...8	0...1.6	0...4	0...8
	0...2	0...3.2	0...6.4	0...12	0...3.2	0...6.4	0...12
	埋入式 (XS1) / 非埋入式 (XS2)				埋入式(XS1)/非埋入式(XS2、XS4)		
	M				M (XS1、XS2) / P (XS4)		
	-25...+70				-25...+70		
	IP67	IP68 (接插式: IP67)			IP68 (接插式: IP67)		
	M8 x 50	M12 x 33	M18 x 36.5	M30 x 40.5	M12 x 50	M18 x 60	M30 x 60
	–	–	–	–	–	–	–
	–	–	–	–	–	–	–
	–	–	–	–	–	–	–
	–	–	–	–	–	–	–
	XS1M08PC410	**XS1N12PC410**	**XS1N18PC410**	XS1N30PC410	–	–	–
	XS2M08PC410	XS2N12PC410	XS2N18PC410	XS2N30PC410	–	–	–
	XS1NM08NC410	XS1N12NC410	XS1N18NC410	XS1N30NC410	–	–	–
	XS2M08NC410	XS2N12NC410	XS2N18NC410	XS2N30NC410	–	–	–
	–	–	–	–	**XS1M12KP340**	**XS1M18KP340**	**XS1M30KP340**
	–	–	–	–	**XS2M12KP340**	XS2M18KP340	XS2M30KP340
	–	–	–	–	**XS4P12KP340**	**XS4P18KP340**	XS4P30KP340
	–	–	–	–	–	–	–
	–	–	–	–	–	–	–
	–	–	–	–	–	–	–
	–	–	–	–	–	–	–
	XS1M08PC410D	**XS1N12PC410D**	**XS1N18PC410D**	**XS1N30PC410D**	–	–	–
	XS2M08PC410D	**XS2N12PC410D**	**XS2N18PC410D**	XS2N30PC410D	–	–	–
	XS1M08NC410D	XS1N12NC410D	XS1N18NC410D	XS1N30NC410D	–	–	–
	XS2M08NC410D	XS2N12NC410D	XS2N18NC410D	XS2N30NC410D	–	–	–
	–	–	–	–	**XS1M12KP340D**	**XS1M18KP340D**	**XS1M30KP340D**
	–	–	–	–	**XS2M12KP340D**	XS2M18KP340D	XS2M30KP340D
	–	–	–	–	XS4P12KP340D	XS4P18KP340D	XS4P30KP340D
	10...36				10...36		
	200				200		
	★/ ⊗				★/ –		
	≤ 2				≤ 2.6		
	5000	5000	2000	1000	5000	2000	1000

方型产品—螺钉接线

塑料

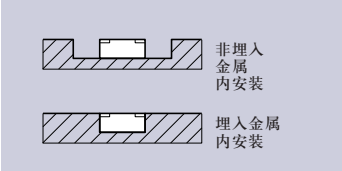

	方型C		方型C		方型C	
标称感应距离Sn (20°C, mm)	15	20	20	40	40	30...60
适用区域 (mm)	0 ~ 12	0 ~16	0 ~16	0 ~32	–	–
金属中的安装形式	埋入式安装	埋入式安装	非埋入式安装	非埋入式安装	埋入式安装	非埋入式安装
外壳M (金属) P (塑料)	P					
工作温度范围 (°C)	- 25 ~ + 70					
保护等级 (符合IEC 60529)	IP67					

直流应用传感器

连接			螺钉端子					
尺寸 (mm) Ø x L或H x W x L			40 x 40 x 117	40 x 40 x 117	40 x 40 x 117	40 x 40 x 117	82 x 93 x 40	80 x 92 x 40
2线制 (非极性)		NO/NC (编程)	XS7C40DP210	–	XS8C40DP210	–	–	–
4线制	**PNP**	NO+NC	XS7C40PC440	XS7C40PC449	XS8C40PC440	XS8C40PC449	XSDH407339	XSDH607339
	NPN	NO+NC	XS7C40NC440	XS7C40NC449	XS8C40NC440	XS8C40NC449	XSDJ407339	XSDJ607339
	0 ~ 10 V	塑料埋入式	–	–	–	–	–	–
	4 ~ 20 mA	金属埋入式	–	–	–	–	–	–
		塑料埋入式	–	–	–	–	–	–
		塑料非埋入式	–	–	–	–	–	–
连接：M8或M12连接器								
	0 ~ 10 V		–	–	–	–	–	–
	4 ~ 20 mA		–	–	–	–	–	–
工作电压 (V)，包括电压波动			10 ~ 58					
开关容量 (mA)			200 (2线100)	200	200 (2线100)	200	200	200
短路保护(★) / LED输出状态指示 (⊗)			★ / ⊗					
线性误差			–	–	–	–	–	–
标称电流时的通态电压降 (V)			≤ 2					
开关频率 (Hz)			1000 (2线1500)	1000	1000 (2线800)	500 (2线800)	50	50
操作频率 (Hz)			–	–	–	–	–	–

交 / 直流应用时的多电压传感器

尺寸 (mm) Ø x L			40 x 40 x 117					
2线制	**AC**	NO/NC (编程)	XS7C40FP260	–	XS8C40FP260	–	XSDA400519	XSDA600519
	AC/DC	NO/NC (编程)	XS7C40MP230	–	XS8C40MP230	–	–	XSDA600539
工作电压 (V)，包括电压波动			20 ~ 264					
开关容量，最大 (mA)			AC: 500; AC/DC: 300/200					
LED输出状态指示 (⊗)			⊗					
漏电流，开路状态 (mA)			AC: ≤1.5; AC/DC: ≤0.8/1.5					
标称电流时的通态电压降 (V)			≤ 5.5					
开关频率 (Hz)			AC: 25; DC: 50					

附件

固定件

用于方型传感器，有F，E，C和D型

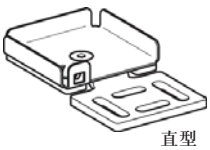
直型

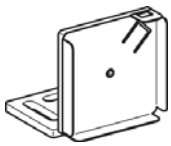
90°

	直型	90°	方型传感器的替换固定件 XSE / XSC / XSD
F 型	**XSZBF00**	**XSZBF90**	–
E 型	**XSZBE00**	**XSZBE90**	**XSZBE10**
C 型	**XSZBC00**	**XSZBC90**	**XSZBC10**
D 型	–	–	**XSZBD10**

用于圆柱形传感器的带距离刻度的鞍型夹具

M8	**XSZB108**
M12	**XSZB112**
M18	**XSZB118**
M30	**XSZB130**

Osiprox
电感式接近传感器

应用型产品

模拟量 (位置控制)

F型 8 x 32	E型 26 x 26	C型 40 x 40	D型 80 x 80	M 12	M 18	M 30
5	10	15	40	M: 2 / P: 4	M: 5 / P: 8	M: 10 / P: 15
1 ~ 4	1 ~ 10	2 ~ 15	5 ~ 40	M: 0.2 ~ 2 / P: 0.4 ~ 4	M: 0.5 ~ 5 / P: 0.8 ~ 8	M: 1 ~ 10 / P: 1.5 ~ 15
埋入式安装				M:埋入式安装/P:非埋入式安装		
P				M或P		
- 25 ~ + 70						
成型电缆：IP68 (带连接器：IP67)						
成型电缆：PvR (2m)						
15 x 32 x 8	26 x 26 x 13	40 x 40 x 15	80 x 80 x 26	Ø 12 x 50	Ø 18 x 50	Ø 30 x 52.5
–	–	–	–	–	–	–
–	–	–	–	–	–	–
–	–	–	–	–	–	–
XS9F111A1L2	XS9E111A1L2	XS9C111A1L2	XS9D111A1L2	XS4P12AB110	XS4P18AB110	XS4P30AB110
–	–	–	–	XS1M12AB120	XS1M18AB120	XS1M30AB120
XS9F111A2L2	XS9E111A2L2	XS9C111A2L2	XS9D111A2L2	–	–	–
–	–	–	–	**XS4P12AB120**	**XS4P18AB120**	**XS4P30AB120**
XS9F111A1L01M8	XS9E111A1L01M12	XS9C111A1L01M12	XS9D111A1M12	–	–	–
XS9F111A2L01M8	**XS9E111A2L01M12**	**XS9C111A2L01M12**	**XS9D111A2M12**	–	–	–
10 ~ 36				10 ~ 58		
–						
–						
10 %						
–						
–						
2000	1000		100	1500	500	300
–	–	–	–	–	–	–
–	–	–	–	–	–	–
–	–	–	–	–	–	–
–	–	–	–	–	–	–
	–	–	–	–	–	–
–	–	–	–	–	–	–
	–	–	–	–	–	–
–	–	–	–	–	–	–
–	–	–	–	–	–	–

适用插接式插座，包括带电缆			
长度5米 不带LED灯	拐头	直头	螺钉 端子型
M8	XZCP0666L5	**XZCP0566L5**	XZCC8FCM30S
M12	XZCP1241L5	**XZCP1141L5**	XZCC12FCM40B
U20	XZCP1965L5	**XZCP1865L5**	XZCC20FCM30B

应用型产品

小型圆柱型 (组装生产线)

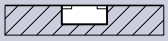

				Ø 4	M 5	Ø 6.5
标称感应距离Sn (20°C, mm)				1	1	1.5
适用区域 (mm)				0 ~ 0.8	0 ~ 0.8	0 ~ 1.2
金属中的安装形式					埋入式安装	
外壳M (金属) P (塑料)				M	M	M
频率调节 (电位器调节)				–	–	–
工作温度范围 (°C)					- 25 ~ + 70	
防护等级 (符合 IEC 529)					IP67	
尺寸 (mm) Ø x L或H x W x L				Ø 4 x 29	M5 x 29	Ø 6.5 x 33
被检测目标的最大通过频率 (脉冲 / 分钟)				–	–	–
调节频率 (脉冲 / 分钟)				–	–	–
直流应用传感器 ⎓ (3线制)						
连接：成型电缆 PVC (2 m)						
4线制	**PNP/NPN**	NO/NC可编程		–	–	–
3线制	**PNP**	NO		**XS1L04PA310**	**XS1N05PA310**	**XS1L06PA340**
	PNP	NC	慢速型	–	–	–
			快速型	–	–	–
	NPN	NO		XS1L04NA310	XS1N05NA310	XS1L06NA340
连接：M8或M12连接器						
3线制	**PNP**	NO		**XS1L04PA310S**	**XS1N05PA311S**	**XS1L06PA340S**
	PNP	NC		–	–	–
	NPN	NO		XS1L04NA310S	XS1N05NA311S	XS1L06NA340S
	NPN	NC		–	–	–
连接：M12连接器						
4线制	**PNP / NPN**	**NO / NC**	可编程	–	–	–
工作电压 (V)，包括电压波动				5 ~ 30	5 ~ 30	10 ~ 38
开关容量，最大 (mA)				100	100	200
短路保护(★) / LED 输出状态指示 (⊗) / 电源指示 (⊗)				★ / ⊗ / –	★ / ⊗ / –	★ / ⊗ / –
标称电流时的通态电压降 (V)				≤ 2	≤ 2	≤ 2
开关频率 (Hz)				5000	5000	2500
交 / 直流应用时的多电压传感器 ≈ (2线制)						
连接：成型电缆 PVC (2 m)						
2线制	**AC / DC**	NO		–	–	–
		NC		–	–	–
		NC	慢速型	–	–	–
	无短路保护 (1)		快速型	–	–	–
工作电压 (V) 50-60 Hz				–	–	–
开关容量 (mA)				–	–	–
LED输出状态指示 (⊗) / 电源指示 (⊗)				–	–	–
漏电流，开路状态 (mA)				–	–	–
标称电流时的通态电压降 (V)				–	–	–
开关频率 (Hz)				–	–	–

(1) 需配备0.4 A的快熔保险丝与负载串联

附件

固定夹具

用于方型传感器XS7

直型

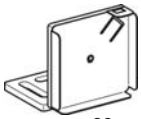
90°

	用于XS7E	用于XS7C
直型	**XSZBE00**	**XSZBC00**
90°	**XSZBE90**	**XSZBC90**

用于圆柱形传感器的
带距离刻度的鞍型夹具

M4	**XSZB104**
M5	**XSZB105**
M6.5	**XSZB165**
M8	**XSZB108**

M12	**XSZB112**
M18	**XSZB118**
M30	**XSZB130**

旋转控制

铁磁性材料/非铁磁性材料

E型 26 x 26	C型 40 x 40	M 30	M 18	M 30
10	15	10	5	10
0 ~ 8	0 ~ 12	0 ~ 8	0 ~ 4	0 ~ 8
	埋入式安装			
P	P	M	M	M
自学习模式	自学习模式		–	–
	- 25 ~ + 70		0 ~ + 50	
	IP67		成型电缆：IP68 (带连接器：IP67)	
26 x 26 x 13	40 x 40 x 15	M30 x 81	M18 x 70	M30 x 60
48000	48000	6000 ~ 48000 (2)	–	–
6 ~ 6000	6 ~ 6000	6 ~ 150 / 120 ~ 3000 (2)	–	–
–	–	–	XS1M18KPM40	XS1M30KPM40
–	–	–	–	–
–	–	**XSAV11373**	–	–
–	–	**XSAV12373**	–	–
–	–	–	–	–
–	–	–	–	–
XS9E11RPBL01M12 (3)	**XS9C11RPBL01M12** (3)	–	–	–
–	–	–	–	–
–	–	–	–	–
				M12 远程，L=0.8 m
–	–	–	XS1M18KPM40D	XS1M30KPM40LD
10 ~ 36	10 ~ 36	10 ~ 58	10 ~ 38	
100	200	200	200	
★ / ⊗ / ⊗	★ / ⊗ / ⊗	★ / ⊗ / –	★ / ⊗ / –	
≤ 2	≤ 2	≤ 2	≤ 2.6	
–	–	–	1000	

(3) 控制器连线 (L=0.15 m) 带M12连接器
(4) 控制器连线 (L=0.15 m) 带1/2-20UNF连接器

–	–	–	–	–
XS9E11RMBL01U20 (4)	**XS9C11RMBL01U20** (4)	–	–	–
–	–	**XSAV11801**	–	–
–	–	**XSAV12801**	–	–
20 ~ 264	20 ~ 264	20 ~ 264	–	–
100	300 ~ / 2 00 –	300 ~ / 2 00 –	–	–
⊗ / ⊗	⊗ / ⊗	⊗ / –	–	–
≤ 1.5		≤ 1.5	–	–
≤ 5.5		≤ 5.5	–	–
–		–	–	–

(2) XSAV11373和XSAV11801 (慢速型) 为6 ~ 150脉冲/分钟和6 ~ 6000脉冲/分钟XSAV12373和XSAV12801 (快速型) 为120~3000脉冲/分钟和120 ~ 48000脉冲/分钟

用于远程控制
XS9...R

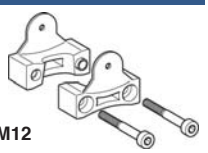

XSZBPM12

适用插接式插座，包括带电缆

长度5米 不带LED灯	拐头	直头	螺钉 端子型
M8	XZCP0666L5	**XZCP0566L5**	XZCC8FCM30S
M12	XZCP1241L5	**XZCP1141L5**	XZCC12FCM40B
U20	XZCP1965L5	**XZCP1865L5**	XZCC20FCM30B

完整开关

(可组装，参见第30~31页)

XCMD

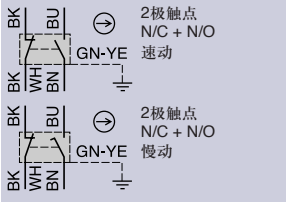

XCKT

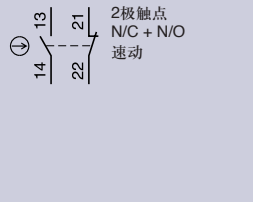

金属、成型电缆小型XCMD，用开关本体或操作头固定

操作头的类型	直动式	钢滚轮 直动式	热塑滚轮 摇杆	长度可调 热塑滚轮 摇杆	M12头 金属型 直动式
机械寿命 (操作循环，单位百万)	10	10	10	10	10
操动速度 (单位 m/s)	0.5	0.5	1.5	1.5	0.5
开关符合IEC 947-5-1第3节的标准 ⊖ (肯定断开)	⊖	⊖	⊖	⊖	⊖
防护等级符合IEC 529	IP66 和 IP67				
额定工作特性	AC 15；B 300(Ue=240 V，Ie=1.5 A) / DC 13；R 300 (Ue=250 V，Ie=0.1 A)				
电缆接入	成型电缆，方向可调，长度=1 m (根据需要可提供其它长度的电缆)				
固定件中心位置 (mm)	20				
尺寸 (mm) W x D x H	30 x 16 x 59				
完整开关型号 (2极，N/C + N/O 速动)	**XCMD2110L1**	**XCMD2102L1**	**XCMD2115L1**	XCMD2145L1	**XCMD21F0L1**
(2极，N/C + N/O 先断后合，慢动)	XCMD2510L1	XCMD2502L1	XCMD2515L1	XCMD2545L1	XCMD25F0L1

XCKP/XCKD

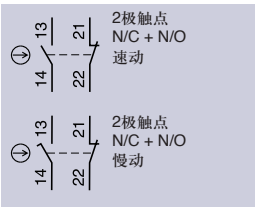

紧凑式XCKD金属型和XCKP塑料型，符合 EN 50047 标准

操作头类型	直动式	钢滚轮 直动式	热塑滚轮 水平推杆	M18 直动式	M18钢滚轮 直动式
机械寿命 (操作循环，单位百万)	15	10	15	10	10
操动速度 (m/s)	0.5	0.5	1	0.5	0.5
开关符合IEC 947-5-1第3节的标准 ⊖ (肯定断开)	⊖	⊖	⊖	⊖	⊖
防护等级符合IEC 529	IP66 和 IP67				
额定工作特性	AC 15；A 300 (Ue=240 V，Ie=3 A) / DC 13；Q 300 (Ue=250 V，Ie=0.27 A)				
电缆接入	一个端头接入，需采用 ISO M16 x 1.5 电缆密封管 (2)				
固定件中心位置 (mm)	20	20	20	M18 x 1	M18 x 1
尺寸 (mm) W x D x H	30 x 30 x 73				
金属外壳产品					
完整开关型号 (2极，N/C + N/O 速动)	**XCKD2110P16**	**XCKD2102P16**	**XCKD2121P16**	**XCKD21H0P16**	**XCKD21H2P16**
(模块组合：本体 + 操作头) (1)	ZCD21+ZCE10	ZCD21+ZCE02	ZCD21+ZCE21	ZCD21+ZCEH0	ZCD21+ZCEH2
完整开关型号 (2极，N/C + N/O 先断后合，慢动)	XCKD2510P16	XCKD2502P16	XCKD2521P16	XCKD25H0P16	XCKD25H2P16
(模块组合：本体 + 操作头) (1)	ZCD25+ZCE10	ZCD25+ZCE02	ZCD25+ZCE21	ZCD25+ZCEH0	ZCD25+ZCEH2
塑料外壳，双绝缘产品					
完整开关型号 (2极，N/C + N/O 速动)	**XCKP2110P16**	**XCKP2102P16**	**XCKP2121P16**	**XCKP21H0P16**	**XCKP21H2P16**
(模块组合：本体 + 操作头) (1)	**ZCP21+ZCE10**	**ZCP21+ZCE02**	**ZCP21+ZCE21**	**ZCP21+ZCEH0**	**ZCP21+ZCEH2**
完整开关型号 (2极，N/C + N/O 先断后合，慢动)	XCKP2510P16	XCKP2502P16	XCKP2521P16	XCKP25H0P16	XCKP25H2P16
(模块组合：本体 + 操作头) (1)	ZCP25+ZCE10	ZCP25+ZCE02	ZCP25+ZCE21	ZCP25+ZCEH0	ZCP25+ZCEH2

(1) 电缆接入需采用ISO M16密封管，XCKD为ZCDEP16，XCKP为ZCPEP16，如使用其它类型的电缆密封管，
(2) 如需采用Pg11型电缆接入密封管，请将P16换成G11。

紧凑、塑料、有2 个进线孔的XCKT型

M12 钢滚轮 直动式	猫须式	直动式	钢滚轮 直动式	热塑 滚轮摇杆	热塑 滚轮水平推杆	猫须式
10	5	15	10	10	15	5
0.1	1	0.5	0.5	1.5	1	1
⊖	–	⊖	⊖	⊖	⊖	–
		IP66 和 IP67				
		AC 15；A 300 (Ue=240 V，Ie=3 A) / DC 13；Q 300 (Ue=250 V，Ie=0.27 A)				
		2 个端头接入，需采用ISO M16 x 1.5的电缆密封管 (2)				
		20或40				
		60 x 30 x 61				
XCMD21F2L1	XCMD2106L1	**XCKT2110P16**	**XCKT2102P16**	**XCKT2118P16**	**XCKT2121P16**	XCKT2106P16
XCMD25F2L1	XCMD2506L1	–	–	–	–	–

带复位功能的XCPR和XCDR型

热塑滚轮 摇杆	长度可调 热塑滚轮 摇杆	橡胶滚轮 摇杆 Ø 50 mm	猫须式	直动式	钢滚轮 直动式	热塑滚轮 水平推杆	热塑滚轮 垂直推杆	热塑滚轮 摇杆
10	10	10	5	1	1	1	1	1
1.5	1.5	1.5	1	0.5	0.5	1	1	1.5
⊖	⊖	⊖	–	⊖	⊖	⊖	⊖	⊖
				IP66 和 IP67				
				AC 15；A 300 (Ue=240 V，Ie=3 A) / DC 13；Q 300 (Ue=250 V，Ie=0.27 A)				
				一个端头接入，需采用ISO M20 x 1.5电缆密封管				
20	20	20	20	20	20	20	20	20
				30 x 30 x 95				
XCKD2118P16	XCKD2145P16	XCKD2139P16	XCKD2106P16	XCDR2110P20	XCDR2102P20	XCDR2121P20	XCDR2127P20	XCDR2118P20
ZCD21+ZCE01+ZCY18	ZCD21+ZCE01+ZCY45	ZCD21+ZCE01+ZCY39	ZCD21+ZCE06					
XCKD2518P16	XCKD2545P16	XCKD2539P16	XCKD2506P16	XCDR2510P20	XCDR2502P20	XCDR2521P20	XCDR2527P20	XCDR2518P20
ZCD25+ZCE01+ZCY18	ZCD25+ZCE01+ZCY45	ZCD25+ZCE01+ZCY39	ZCD25+ZCE06					
XCKP2118P16	XCKP2145P16	XCKP2139P16	XCKP2106P16	XCPR2110P20	XCPR2102P20	XCPR2121P20	XCPR2127P20	XCPR2118P20
ZCP21+ZCE01+ZCY18	ZCP21+ZCE01+ZCY45	ZCP21+ZCE01+ZCY39	ZCP21+ZCE06					
XCKP2518P16	XCKP2545P16	XCKP2539P16	XCKP2506P16	XCPR2510P20	XCPR2502P20	XCPR2521P20	XCPR2527P20	XCPR2518P20
ZCP25+ZCE01+ZCY18	ZCP25+ZCE01+ZCY45	ZCP25+ZCE01+ZCY39	ZCP25+ZCE06					

参见第35页，如使用其它类型的本体和操作头，参见第34~35页。

模块组件，用于小型和紧凑型开关

小型和紧凑型开关的操作头

直动式和多方位操作头

说明	直动式	带弹性保护套的直动式	钢滚轮直动式	可缩回的钢滚轮水平推杆	热塑滚轮水平推杆
型号	**ZCE10** ⊖	ZCE11 ⊖	**ZCE02** ⊖	ZCE24 (2) ⊖	**ZCE21** ⊖

操作杆

说明	旋转头弹簧式返回左右双向	运动轨道 24/31 mm (ZCMD) 29/36 mm (ZCD/P/T)	热塑滚轮摇杆运动轨道 24/31 mm (ZCMD) 29/36 mm (ZCD/P/T)	钢滚轮摇杆运动轨道 16/39 mm (ZCMD) 21/44 mm (ZCD/P/T)	热塑滚轮摇杆运动轨道 16/39 mm (ZCMD) 21/44 mm (ZCD/P/T)
型号	**ZCE01** ⊖	**ZCY15** (2) ⊖	ZCY16 (2) ⊖	ZCY25 (2) ⊖	ZCY26 (2) ⊖

(1) 推荐使用带 **ZCD... / ZCP... / ZCT...** 号的本体　　(2) 推荐使用带 **ZCMD...** 号的本体

本体触点

小型

触点类型	2极N/C + N/O 速动	3极N/C + N/C + N/O 速动	2极N/C + N/O 慢动	3极N/C + N/C + N/O 慢动	2极 N/C + N/O瞬时作用 5针 速动连接器	2极 N/C + N/O瞬时作用 4针 速动连接器
金属本体型号	**ZCMD21**	**ZCMD39**	**ZCMD25**	**ZCMD37**	**ZCMD21C12**	**ZCMD21M12**
塑料本体型号	–	–	–	–	–	–

小型本体触点安装件

专用成型电缆连接元件	用于ZCMD21	用于ZCMD39	用于ZCMD25	用于ZCMD37	M12成型电缆连接器，L=2 m 5针	M12成型电缆连接器，L=2 m 4针
L=1 m	**ZCMC21L1**	**ZCMC39L1**	**ZCMC25L1**	**ZCMC37L1**		
L=2 m	**ZCMC21L2**	**ZCMC39L2**	**ZCMC25L2**	**ZCMC37L2**		
L=5 m	**ZCMC21L5**	**ZCMC39L5**	**ZCMC25L5**	**ZCMC37L5**	XZCP1164L2	XZCP1169L2

⊖ 肯定断开　(3) Snap-C 兼容

热塑滚轮 垂直推杆	M12 直动式	M18 直动式	M12 钢 滚轮直动式	M18钢 滚轮直动式	弹簧控制杆	带塑料端头的 弹簧控制杆	猫须式
ZCE27 ⊖	**ZCEF0** (2) ⊖	**ZCEH0** (1) ⊖	**ZCEF2** (1) ⊖	**ZCEH2** (1) ⊖	**ZCE08**	**ZCE07**	**ZCE06**

热塑滚轮摇杆运动轨道 20/36 mm (ZCMD) 24/40 mm (ZCD/P/T)	钢滚轮摇杆 运动轨道 20/36 mm (ZCMD) 24/40 mm (ZCD/P/T)	陶瓷滚轮 摇杆	长度可调 热塑滚轮摇杆	玻璃纤维 摇杆 Ø=3 mm L=125 mm	金属弹簧 摇杆	热塑滚轮 摇杆 Ø=50 mm	长度可调 热塑滚轮控摇杆 Ø=50 mm
ZCY18 (1) ⊖	ZCY19 (1) ⊖	ZCY22 ⊖	**ZCY45** ⊖	**ZCY55**	ZCY91	**ZCY39** ⊖	ZCY49 ⊖

紧凑型

触点类型	13 21 / 14 22	31 21 13 / 32 22 14	13 21 / 14 22	31 21 13 / 32 22 14	13 21 / 14 22	13 21 / 14 22	13 21 / 14 22
	2极N/C + N/O 速动	3极N/C + N/C + N/O 速动	2极N/C + N/O 慢动	3极N/C + N/C + N/O 慢动	2极N/C + N/O 速动 5针 速动连接器	4针 速动连接器	2极N/C + N/O 速动	2极N/C + N/O 慢动
金属本体型号	**ZCD21**	**ZCD39**	**ZCD25**	**ZCD37**	**ZCD21M12**	–	–	–
塑料本体型号	**ZCP21**	**ZCP39**	**ZCP25**	**ZCP37**	–	**ZCP21M12**	**ZCT21P16**	**ZCT25P16**

紧凑型本体进线模块

可互换的 电缆接入密封管						
说明	ISO M16 密封管	ISO M20 密封管	Pg 11 密封管	Pg 13.5 密封管	1/2" NPT 密封管	PF 1/2 (G 1/2) 密封管
金属	**ZCDEP16**	**ZCDEP20**	**ZCDEG11**	ZCDEG13	ZCDEN12	ZCDEF12
塑料	**ZCPEP16**	**ZCPEP20**	**ZCPEG11**	ZCPEG13	ZCPEN12	ZCPEF12

M12成型电缆连接器，
L =2 m

5针

XZCP1164L2

4针

XZCP1169L2

ZCT Pg 11电缆密封管型号：
用G11替换后缀P16

举例：
ZCT21**P16**变成ZCT21**G11**

ZCT 1/2" NPT型号：
用N12替后缀P16 (适配器)

举例：
ZCT21**P16**变成ZCT21**N12**

XCKN

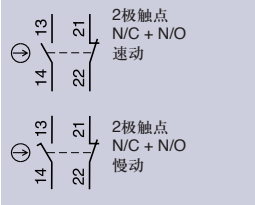

XCKN塑料紧凑型限位开关带ISO 20接线孔

操作头的类型		直动式	钢滚轮直动式	90度钢滚轮直动式	热塑滚轮水平推杆
机械寿命 (操作循环，单位百万)		10	10	10	10
操动速度 (单位 m/s)		0.5	0.3	0.3	1
开关符合IEC 947-5-1第3节的标准 ⊖ (肯定断开)		⊖	⊖	⊖	⊖
防护等级符合IEC 529					
额定工作特性		AC15; B300 (Ue=240V, Ie=3A) / DC 13；R 300 (Ue=250 V，Ie=0.1 A)			
电缆接入		ISO M20 (1)			
固定件中心位置 (mm)		20			
本体尺寸 (mm) W x D x H		30 x 30 x 73			
完整开关型号	速动	XCKN2110P20C	XCKN2102P20C	XCKN2103P20C	XCKN2121P20C
	慢动	XCKN2510P20	XCKN2502P20	XCKN2503P20	XCKN2521P20

⊖ 肯定断开
(1) 如需采用Pg11型电缆接入密封管，请将P20C换为G11C。

XCNR

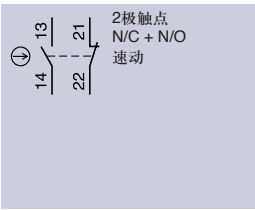

XCNR手动复位塑料紧凑型限位开关带ISO 20接线孔

操作头的类型	直动式	钢滚轮直动式	热塑滚轮水平推杆	热塑滚轮垂直推杆
机械寿命 (操作循环，单位百万)	1	1	1	1
操动速度 (单位 m/s)	0.5	0.3	0.3	1
开关符合IEC 947-5-1第3节的标准 (肯定断开)	⊖	⊖	⊖	⊖
防护等级符合IEC 529	IP65			
额定工作特性	AC15; B300 (Ue=240V, Ie=3A) / DC 13；R 300 (Ue=250 V，Ie=0.1 A)			
电缆接入	ISO M20 (1)			
固定件中心位置 (mm)	20			
本体尺寸 (mm) W x D x H	30 x 30 x 73			
完整开关型号	XCNR2110P20C	XCNR2102P20C	XCNR2121P20C	XCNR2127P20C

⊖ 肯定断开
(1) 如需采用Pg11型电缆接入密封管，请将P20C换为G11C。

	热塑滚轮垂直推杆	热塑滚轮摇杆	长度可调 热塑滚轮摇杆	长度可调 热塑滚轮摇杆	弹簧控制杆	猫须式
	10	10	10	10	5	5
	1	1.5	1.5	1.5	1	1
	⊖	⊖	⊖	⊖		
	IP 65					
	AC15; B300 (Ue=240V, Ie=3A) / DC 13；R 300 (Ue=250 V，Ie=0.1 A)					
	ISO M20 (1)					
	20					
	30 x 30 x 73					
	XCKN2127P20C	XCKN2118P20C	XCKN2145P20C	XCKN2149P20C	XCKN2108P20C	XCKN2106P20C
	XCKN2527P20	XCKN2518P20	XCKN2545P20	XCKN2549P20	XCKN2508P20	XCKN2506P20

XCJ

单极1 C/O

XCJ金属小型限位开关，用于轻型至中型负载应用

	钢棒	钢轮，用于凸轮移动	钢轮，用于转换凸轮移动	短扁平操作杆	长扁平操作杆	短扁平带轮杆	长扁平带轮杆	短扁平带轮杆，单向运行
	10	10	10	10	10	10	10	10
	0.5	0.5	0.5	0.5	0.5	0.5	0.5	0.5
	–	–	–	–	–	–	–	–
	IP54							
	感性负载：～AC 15, A300 (Ue = 240V, Ie = 3A)　阻性负载：～250V, 10A							
	带软电缆套							
	25							
	54 x 42 x 21.4							
	XCJ-110	XCJ-102	XCJ-103	XCJ-125	XCJ-126	XCJ-127	XCJ-128	XCJ-121

XCE

单极1 C/O

XCE金属紧凑型限位开关，用于中型负载

操作头的类型	直动式	钢滚轮直动式	90度钢滚轮直动式
机械寿命 (操作循环，单位百万)	15	15	15
操动速度 (单位 m/s)	0.25 m/s	0.25 m/s	0.25 m/s
防护等级符合IEC 529	IP 65		
额定工作特性	感性负载: AC15, B300 (Ue=240V, Ie=1.5A) / DC 13; R 300 (Ue=250 V，Ie=0.1 A)　阻性负载: 5A, 250V		
电缆接入	带软电缆套		
固定件中心位置 (mm)	21		
本体尺寸 (mm) W x D x H	64 x 28 x 25		
完整开关型号	XCE-110	XCE-102	XCE-103

XCMN

2极触点
N/C + N/O
速动

塑料小型XCMN限位开关带电缆

操作头的类型	直动式	钢滚轮直动式	90度钢滚轮直动式	热塑滚轮水平推杆	M12直动式
机械寿命 (操作循环，单位百万)	5	5	5	5	5
操动速度 (单位 m/s)	0.5 m/s	0.1 m/s	0.1 m/s	0.5 m/s	0.5 m/s
开关符合IEC 947-5-1第3节的标准 ⊖ (肯定断开)	⊖	⊖	⊖	⊖	⊖
防护等级符合IEC 529	IP 65				
额定工作特性	AC15; B300 (Ue=240V, Ie=1.5A) / DC 13；R 300 (Ue=250 V，Ie=0.1 A)				
电缆接入	带1米长电缆，PVR, 4 x 0.75 mm2				
固定件中心位置 (mm)	20				
本体尺寸 (mm) W x D x H	30 x 16 x 59				
完整开关型号	XCMN2110L1	XCMN2102L1	XCMN2103L1	XCMN2121L1	XCMN21F0L1

⊖ 肯定断开

热塑滚轮摇杆	长度可调 热塑滚轮摇杆	钢棒摇杆	带塑料端头的 弹簧控制杆	猫须式
15	15	15	15	15
1.3 m/s	1.3 m/s	1.3 m/s	1.3 m/s	1.3 m/s
IP 65				
感性负载: AC15, B300 (Ue=240V, Ie=1.5A) / DC 13; R 300 (Ue=250 V，Ie=0.1 A)　阻性负载: 5A, 250V				
带软电缆套				
21				
64 x 28 x 25				
XCE-118	XCE-145	XCE-154	XCE-181	XCE-106

M12钢滚轮 直动式	90度M12钢滚轮 直动式	热塑滚轮摇杆	长度可调 热塑滚轮摇杆	热塑圆棒摇杆	带塑料端头的 弹簧控制杆	猫须式
5	5	10	10	10	10	10
0.1 m/s	0.1 m/s	1.5 m/s	1.5 m/s	1 m/s	1 m/s	1 m/s
⊖	⊖	⊖	⊖	⊖		
IP 65						
AC15; B300 (Ue=240V, Ie=1.5A) / DC 13；R 300 (Ue=250 V，Ie=0.1 A)						
带1米长电缆，PVR, 4 x 0.75 mm2						
20						
30 x 16 x 59						
XCMN21F2L1	XCMN21F3L1	XCMN2115L1	XCMN2145L1	XCMN2159L1	XCMN2107L1	XCMN2106L1

XCKJ, XCKS, XCKM

XCKJ金属型，符合 EN 50041 标准

操作头 类型		直动式	钢滚轮 直动式	热塑滚轮 摇杆	钢滚轮 摇杆	长度可调 热塑滚轮摇杆
机械寿命 (操作循环，单位百万)		30	25	30	30	30
操动速度 (单位 m/s)		0.5	1	1.5	1.5	1.5
防护等级，符合 IEC 529		IP66				
额定工作特性		AC 15；A 300 (Ue=240 V，Ie=3 A) / DC 13；Q 300 (Ue=250 V，Ie=0.27 A)				
电缆接入 (1)		1 个端头接入，需采用 ISO M20 x 1.5电缆密封管				
固定中心 (mm)		30 x 60				
本体尺寸 (mm) W x D x H		40 x 44 x 77				
完整	(2极N/C + N/O 速动)	**XCKJ161H29C** ⊖	**XCKJ167H29C** ⊖	**XCKJ10511H29C** ⊖	**XCKJ10513H29C** ⊖	**XCKJ10541H29C**
开关型号	(2极N/C + N/O 先断后合，慢动)	XCKJ561H29C ⊖	**XCKJ567H29C** ⊖	**XCKJ50511H29C** ⊖	**XCKJ50513H29C** ⊖	**XCKJ50541H29C**
本体	(2极N/C + N/O 速动)	**ZCKJ1H29C** ⊖	**ZCKJ1H29C** ⊖	**ZCKJ1H29C** ⊖	**ZCKJ1H29C** ⊖	**ZCKJ1H29C** ⊖
	(2极N/C + N/O 先断后合，慢动)	**ZCKJ5H29C** ⊖	**ZCKJ5H29C** ⊖	**ZCKJ5H29C** ⊖	**ZCKJ5H29C** ⊖	**ZCKJ5H29C** ⊖
	(3极N/C + N/C + N/O 速动)	**ZCKJD39H29** ⊖	**ZCKJD39H29** ⊖	**ZCKJD39H29** ⊖	**ZCKJD39H29** ⊖	**ZCKJD39H29** ⊖
操作头		**ZCKE61C** ⊖	**ZCKE67C** ⊖	**ZCKE05C** ⊖	**ZCKE05C** ⊖	**ZCKE05C** ⊖
操作杆				**ZCKY11C** ⊖	**ZCKY13C** ⊖	**ZCKY41C**

⊖ 肯定断开

注：XCKM/J为模块式结构，发货时将分为本体＋操作头
如：XCKJ161H29C = ZCKJ1H29C + ZCKE61C

XCKMR

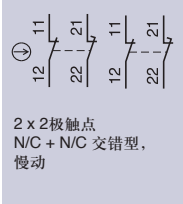

XCR

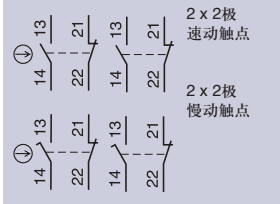

XCKM金属型，3根电缆接入

操作头类型		直动式	钢滚轮 直动式	热塑滚轮 水平推杆	热塑滚轮 摇杆
机械寿命 (操作循环，单位百万)		20	20	20	15
操动速度 (单位 m/s)		0.5	0.5	1.5	1.5
防护等级，符合 IEC 529		IP65			
额定工作特性		AC 15；A 300 (Ue=240 V，Ie=3 A) / DC 13；Q 300 (Ue=250 V，Ie=0.27 A)			
电缆接入 (1)		3个端头接入，需采用ISO M20 x 1.5电缆密封管 (2 个端头配备断开式插头)			
固定中心 (mm)		41			
本体尺寸 (mm) W x D x H		63 x 30 x 64			
完整	(2极N/C + N/O 速动)	**XCKM110H29C** ⊖	**XCKM102H29C** ⊖	**XCKM121H29C** ⊖	**XCKM115H29C** ⊖
开关型号	(2极N/C + N/O 先断后合，慢动)	**XCKM510H29C** ⊖	**XCKM502H29C** ⊖	**XCKM521H29C** ⊖	**XCKM515H29C** ⊖
本体	(2极N/C + N/O 速动)	**ZCKM1H29C** ⊖	**ZCKM1H29C** ⊖	**ZCKM1H29C** ⊖	**ZCKM1H29C** ⊖
	(2极N/C + N/O 先断后合，慢动)	**ZCKM5H29C** ⊖	**ZCKM5H29C** ⊖	**ZCKM5H29C** ⊖	**ZCKM5H29C** ⊖
操作头		**ZCKD10C** ⊖	**ZCKD02C** ⊖	**ZCKD21C** ⊖	**ZCKD15C** ⊖
速动触点的完整开关型号					
	(在每一方向作用2个 N/C + N/O 触点)	–	–	–	–
	(在每一方向作用1个 N/C + N/O 触点)	–	–	–	–
完整	(2个单极 C/O 速动)	–	–	–	–
开关型号	(2个2极 N/C + N/C 交错型，慢动)	–	–	–	–

⊖ 肯定断开

(1) 需采用 Pg 13.5 电缆密封管的开关，去掉后缀 H29，举例：XCKJ161H29C 变成 XCKJ161C

XCKS双绝缘型，符合 EN 50041 标准

Ø 6 聚酰胺 圆棒摇杆 L=200 mm	直动式	钢滚轮 直动式	热塑滚轮 摇杆	长度可调 热塑滚轮摇杆	橡胶 滚轮摇杆 Ø 50 mm	Ø 6 聚酰胺 圆棒摇杆 L=200 mm
30	25	15	20	20	20	20
1.5	0.5	0.5	1.5	1.5	1	1
	IP65					
	AC 15，A 300 (U =240 V，Ie=3 A) / DC 13，Q 300 (Ue=250 V，Ie=0.27 A)					
	一个端头接入，需采用ISO M20 x 1.5 电缆密封管					
	30 x 60					
	40 x 36 x 72.5					
XCKJ10559H29C	**XCKS101H29**	**XCKS102H29**	**XCKS131H29**	**XCKS141H29**	**XCKS139H29**	**XCKS159H29**
XCKJ50559H29C	**XCKS501H29**	**XCKS502H29**	**XCKS531H29**	XCKS541H29	**XCKS539H29**	XCKS559H29
ZCKJ1H29C	**ZCKS1H29**	**ZCKS1H29**	**ZCKS1H29**	**ZCKS1H29**	**ZCKS1H29**	**ZCKS1H29**
ZCKJ5H29C	**ZCKS5H29**	**ZCKS5H29**	**ZCKS5H29**	**ZCKS5H29**	**ZCKS5H29**	**ZCKS5H29**
ZCKJD39H29	ZCKSD39H29	ZCKSD39H29	ZCKSD39H29	ZCKSD39H29	ZCKSD39H29	ZCKSD39H29
ZCKE05C	**ZCKD01**	**ZCKD02C**	**ZCKD31**	**ZCKD41C**	**ZCKD39**	**ZCKD59C**
ZCKY59C	–	–	**ZCKY31C**	**ZCKY41C**	**ZCKY39**	**ZCKY59C**

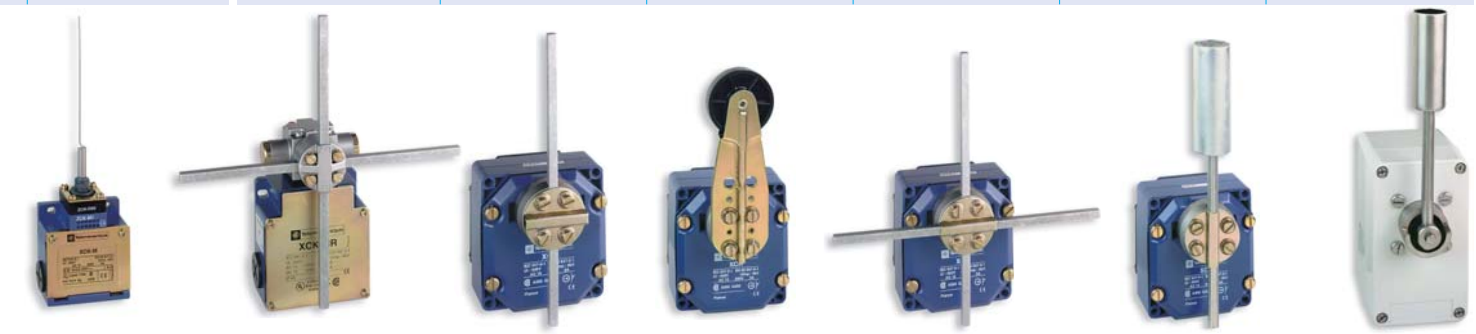

XCKMR和XCR型用于起重和机械输送

猫须式	交叉式棒状摇杆 ⊠ 6 mm	棒状摇杆 ⊠ 6 mm	大型热塑滚轮摇杆 Ø 50 mm	交叉式(+式)棒状摇杆 ⊠ 6 mm	皮带运输机运行监视开关 镀锌钢柱 摇杆	皮带运输机运行监视开关 不锈钢钢柱 摇杆
10	2	10	10	10	10	0.3
0.5	1.5	1.5	1.5	1.5	–	–
	IP66	IP54			IP65	
	AC 15，A 300 (Ue=240 V，Ie=3 A) / DC 13，Q 300 (Ue=250 V，Ie=0.27 A)					
	3个ISO M20x1.5密封端头接入1个端头接入，需采用n° 13电缆密封管 (对于 ISO M20 x 1.5 电缆密封管，需另行订购 DE9RA1620 适配器)					
	61.5	85 x 75				105 x 70
	118 x 59 x 77	85 x 75 x 95				
XCKM106H29C	–	–	–	–	–	–
XCKM506H29C	–	–	–	–	–	–
ZCKM1H29C	–	–	–	–	–	–
ZCKM5H29C	–	–	–	–	–	–
ZCKD06 C	–	–	–	–	–	–
–	–	XCRA11 (2)	XCRA15	XCRE18 (2)	–	–
–	–	XCRB11 (2)	–	XCRF17 (3)	–	–
–	–				XCRT115	XCRT315 (4)
–	XCKMR54D1H29 (2)					

(2) 钢棒，L=200 mm　(3) 钢材"+"型棒，L=200 mm，W=300 mm　(4) 聚酯外套

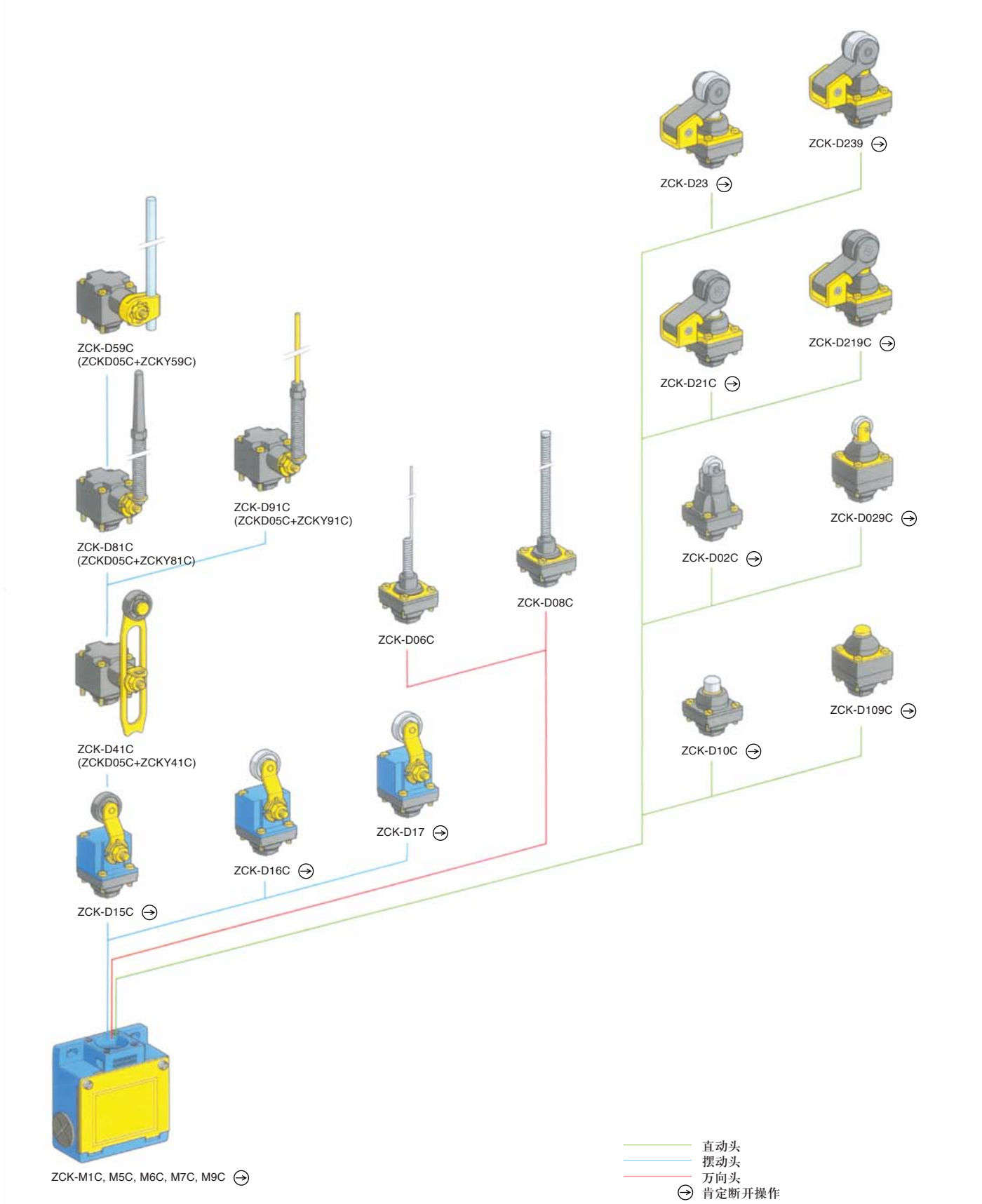
ZCK-D239
ZCK-D23
ZCK-D59C
(ZCKD05C+ZCKY59C)
ZCK-D219C
ZCK-D21C
ZCK-D91C
(ZCKD05C+ZCKY91C)
ZCK-D81C
(ZCKD05C+ZCKY81C)
ZCK-D029C
ZCK-D02C
ZCK-D08C
ZCK-D06C
ZCK-D109C
ZCK-D10C
ZCK-D41C
(ZCKD05C+ZCKY41C)
ZCK-D17
ZCK-D16C
ZCK-D15C
ZCK-M1C, M5C, M6C, M7C, M9C
直动头
摆动头
万向头
肯定断开操作

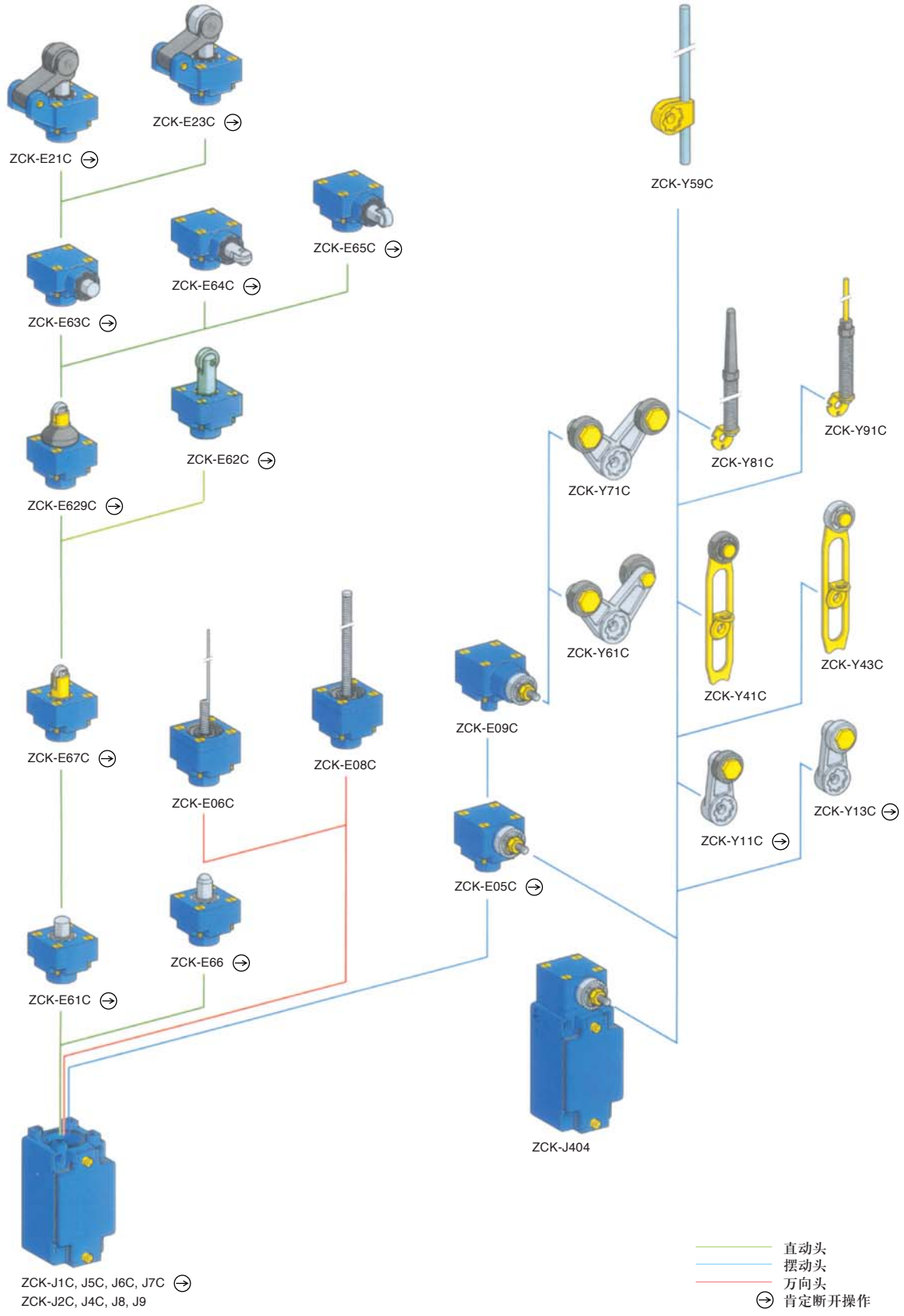
ZCK-E21C
ZCK-E23C
ZCK-Y59C
ZCK-E65C
ZCK-E64C
ZCK-E63C
ZCK-Y91C
ZCK-Y81C
ZCK-E62C
ZCK-Y71C
ZCK-E629C
ZCK-Y61C
ZCK-Y43C
ZCK-Y41C
ZCK-E09C
ZCK-E67C
ZCK-E08C
ZCK-E06C
ZCK-Y13C
ZCK-Y11C
ZCK-E05C
ZCK-E66
ZCK-E61C
ZCK-J404
ZCK-J1C, J5C, J6C, J7C
ZCK-J2C, J4C, J8, J9
直动头
摆动头
万向头
肯定断开操作

经典型 XCKJ/XCKM 组件

操作杆

	热塑滚轮摇杆	钢滚轮摇杆	长度可调 热塑滚轮摇杆	长 钢滚
型号	ZCKY11C ⊖	ZCKY13C ⊖	ZCKY41C	ZC

操作杆

	旋转头，弹簧返回 左右双向	猫须式	弹簧控制杆	旋转头，无自动返回 左右双向	热塑滚轮 水平推杆
最大触发速度 m/s	1.5	1	0.5	0.5	1.5
型号	ZCKE05C ⊖	ZCKE06C	ZCKE08C	ZCKE09C	ZCKE21C ⊖

⊖ 肯定断开

本体

本体

触点类型	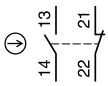	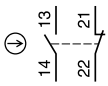	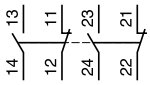	
	2极N/C + N/O 速动	2极N/C + N/O 速动 带LED指示灯	双极2 C/O同时作用 速动	两步双极2 速
型号 (1)	ZCKJ1H29C	ZCKJ120H29	ZCKJ2H29C	ZCK

⊖ 肯定断开
(1) 需采用Pg13.5型电缆接入密封管的开关，请将H29去掉。如ZCKJ1H29C换为ZCKJ1C。

度可调 轮摇杆	Ø 6热塑圆棒摇杆 L=200mm	异向滚轮叉型摇杆	同向滚轮叉型摇杆	带塑料端头的 弹簧摇杆	金属弹簧摇杆
KY43C	ZCKY59C	ZCKY61C	ZCKY71C	ZCKY81C	ZCKY91C

钢滚轮 水平推杆	直动式	钢滚轮 直动式	带保护套 钢滚轮 直动式	侧面 直动式	侧面 钢滚轮 直动式	侧面90° 钢滚轮 直动式	钢滚轮直动式 增强型
1.5	0.5	1	1	0.5	0.6	0.6	1
ZCKE23C ➔	ZCKE61C ➔	ZCKE62C ➔	ZCKE629C ➔	ZCKE63C ➔	ZCKE64C ➔	ZCKE65C ➔	ZCKE67C ➔

	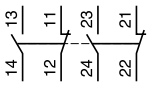	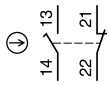	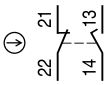	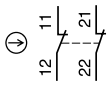	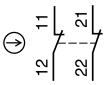
C/O交错动作 速动	两步双极2 C/O交错动作 速动	2极N/C + N/O 先断后合 慢动	2极N/C + N/O 先合后断 慢动	2极N/C + N/C 同时动作 慢动	2极N/C + N/C 速动
J4H29C	ZCKJ404H29	ZCKJ5H29C	ZCKJ6H29C	ZCKJ7H29C	ZCKJ9H29

经典型 XCKJ/XCKM 组件

操作杆

	热塑滚轮摇杆 ∅19	钢滚轮摇杆 ∅19	热塑滚轮摇杆 ∅22
型号	ZCKY15C ⊖	ZCKY16C ⊖	ZCKY31C ⊖

操作杆

	钢滚轮 直动式	钢滚轮 直动式 带保护套	旋转头 弹簧返回 左右双向	猫须式	弹簧控制杆	直动式
最大触发速度 m/s	0.5	0.5	1.5	1	0.5	0.5
型号	ZCKD02C ⊖	ZCKD029C ⊖	ZCKD05C ⊖	ZCKD06C	ZCKD08C	ZCKD10C ⊖

⊖ 肯定断开

开关体

触点类型	⊖ 13 21 14 22 2极N/C + N/O 速动	⊖ 13 21 14 22 2极N/C + N/O 速动
型号 (1)	ZCKM1C	ZCKM1H29C

⊖ 肯定断开
(1) 带Pg13.5型电缆接入密封管的开关，请将H29去掉。如ZCKM5H29C换为ZCKM5C。

钢滚轮摇杆 ∅22	长度可调 热塑滚轮摇杆	长度可调 钢滚轮摇杆	方钢棒摇杆 Ø 3 mm L=125 mm	玻璃纤维圆棒摇杆 Ø 3 mm L=125 mm
ZCKY33C ➔	ZCKY41C	ZCKY43C	ZCKY54C	ZCKY55C

	直动式 带保护套	热塑滚轮摇杆	钢滚轮摇杆	热塑滚轮 水平推杆	热塑滚轮 水平推杆 带保护套	长度可调 热塑滚轮摇杆	圆热塑摇杆 Ø 6 mm L=200 mm	带塑料端头的 弹簧摇杆	金属 弹簧摇杆
	0.5	1.5	1.5	1.5	1.5	1.5	1	1	1
	ZCKD109C ➔	ZCKD15C ➔	ZCKD16C ➔	ZCKD21C ➔	ZCKD219C ➔	ZCKD41C	ZCKD59C	ZCKD81C	ZCKD91C

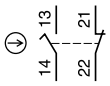

2极N/C + N/O
先断后合 慢动

ZCKM5H29C

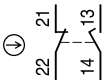

2极N/O + N/C
先合后断 慢动

ZCKM6H29C

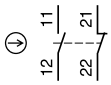

2极N/C + N/C
同时作用 慢动

ZCKM7H29C

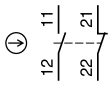

2极N/C + N/C
速动

ZCKM9H29

Nautilus 压力传感器 机电压力开关和真空开关

XMLA和B

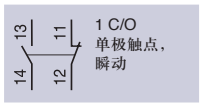

可测量最大值 (bar)		-1	5	1	2.5
环境特性		环境温度 (°C)：- 25 ~ + 70			
额定工作特性		~交流AC-15；B300 (Ue = 240 V，Ie = 1.5 A - Ue = 120 V，Ie = 3 A) / 直流DC 13			
流体连接		1/4" 雌性 BSP (也可以采用其它			
电气连接		螺钉端子，端头电缆接入，采用 n° 13 (DIN Pg 13.5)			
XMLA固定差压型 (1)，单阈值检测					
设定范围 (bar)，上限 (PH)：压力开关		– 0.28 ~ - 1 (5)	–	0.03 ~ 1	0.15 ~ 2.5
尺寸 (mm) H x W x D		113 x 35 x 75	113 x 35 x 75	162 x 110 x 110	158 x 55 x 77.5
带刻度设置，螺钉端子连接 (2)					
1 C/O单极，瞬动触点		XMLAM01V2S11	–	XMLA001R2S11	XMLA002A2S11
不带刻度设置，螺钉端子连接 (2)					
1 C/O单极，瞬动触点		XMLAM01V1S11	–	XMLA001R1S11	XMLA002A1S11
自然差压 (bar)	在低设置点	0.24 (3)	–	0.02	0.13
从PH减去再赋值给PB	在高设置点	0.24 (3)	–	0.04	0.13
XMLB可调差压型 (1)，在2个阈值间调节					
设置范围 (bar)，上限 (PH)：压力开关		– 0.14 ~ – 1 (5)	– 0.5 ~ 5	0.05 ~ 1	0.3 ~ 2.5
带刻度设置，螺钉端子连接 (2)					
1 C/O单极，瞬动触点		**XMLBM02V2S11**	**XMLBM05A2S11**	**XMLB001R2S11**	XMLB002A2S11
允许差压 (bar)	低设置时的最小值	0.13 (4)	0.5	0.04	0.16
从PH减去再赋值给PB	高设置时的最小值	0.13 (4)	0.5	0.06	0.21
	高设置时的最大值	0.8 (4)	6	0.75	1.75

(1) 控制液体：各种液压油、空气、淡水、海水、腐蚀液体，当液体≤35 bar时，最高液体温度为70°C，当液体在70 ~ 500 bar时，液体温度最高为160°C。
(2) 用DIN 43650A连接器 (IP65) 连接时，将型号中的"S"字母替换成"C"。举例：XMLB010A2**S**11变成XMLB010A2**C**11。

Nautilus 压力传感器 电子式压力开关和压力变送器

XMLG

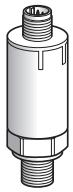

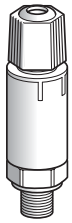

电子式压力变送器 XMLG

压力量程 (bar)	-1 ~ 0	0 ~ 1	0 ~ 6	0 ~ 10	0 ~ 16	0 ~ 25	0 ~ 100	0 ~ 250	0 ~ 400
可控流体	液压油、空气、淡水、海水、腐蚀性流体，温度从 - 15...+ 125 °C								
环境温度	- 15...+ 85 °C								
防护等级	IP67								
工作电压	DC24V								
尺寸 (直径 D x 长度 L)	22.8 x 70								
流体连接	1/4" BSP 公头								
电气连接 (1)	M12								
模拟量 4 ~ 20mA (2) (3)	XMLGM01D21TQ	XMLG001D21TQ	XMLG006D21TQ	XMLG010D21TQ	XMLG016D21TQ	XMLG025D21TQ	XMLG100D21TQ	XMLG250D21TQ	XMLG400D21TQ
模拟量 0 ~ 10V (3)	XMLGM01D71TQ	XMLG001D71TQ	XMLG006D71TQ	XMLG010D71TQ	XMLG016D71TQ	XMLG025D71TQ	XMLG100D71TQ	XMLG250D71TQ	XMLG400D71TQ

(1) 可选用快速接头，不需剥线或其它工具即可简便快速与电缆连接，订货前请咨询；
(2) 4 ~ 20mA 的模拟量输出可以单只订购；

4	10	20	35	70	160	300	500
防护等级 (符合 IEC 529)：IP66							
，R300 (Ue = 250 V，I = 0.1 A) 符合 IEC 947-5-1 附录 A，EN 60 947 5-1							
方法连接，请与我们联系)							
电缆密封管 - [对于 ISO M20 x 1.5 端头，将型号最后一位数字换成 2。(举例：XMLA010A2S11 变成 XMLA010A2S12)]							
0.4 ~ 4	0.6 ~ 10	0.7 ~ 20	1.5 ~ 35	5 ~ 70	10 ~ 160	20 ~ 300	30 ~ 500
113 x 35 x 75	113 x 35 x 75	113 x 35 x 75	113 x 35 x 75	113 x 35 x 75	113 x 35 x 75	113 x 35 x 75	113 x 35 x 75
XMLA004A2S11	**XMLA010A2S11**	**XMLA020A2S11**	XMLA035A2S11	**XMLA070D2S11**	XMLA160D2S11	**XMLA300D2S11**	XMLA500D2S11
XMLA004A1S11	XMLA010A1S11	XMLA020A1S11	XMLA035A1S11	XML-A070D1S11	XMLA160D1S11	XMLA300D1S11	XMLA500D1S11
0.35	0.5	0.4	1.25	3	5.5	16.5	20
0.35	0.5	1	1.25	7.5	18	35	45
0.25 ~ 4	0.7 ~ 10	1.3 ~ 20	3.5 ~ 35	7 ~ 70	10 ~ 160	22 ~ 300	30 ~ 500
XMLB004A2S11	**XMLB010A2S11**	**XMLB020A2S11**	XMLB035A2S11	**XMLB070D2S11**	XMLB160D2S11	**XMLB300D2S11**	XMLB500D2S11
0.02	0.57	1	1.7	4.7	9.3	19.4	23
0.25	0.85	1.6	2.55	8.8	20.8	37	52.6
2.4	7.5	11	20	50	100	200	300

(3) 对于真空开关：自然差压加上PB后赋值给PH。
(4) 对于真空开关：允许差压加上PB后赋值给PH。
(5) 较低极限的设置范围 (PB)：真空开关。

电子式压力开关 XMLG

开关点可设置范围 (bar)	-1 ~ 0	0 ~ 1	0 ~ 10	0 ~ 25	0 ~ 100	0 ~ 250	0 ~ 400
可控流体	液压油、空气、淡水、海水、腐蚀性流体，温度从 - 15...+ 125 °C						
环境温度	- 15...+ 85 °C						
防护等级	IP67						
工作电压	DC24V						
尺寸 (直径 D x 长度 L)	22.8 x 70						
流体连接	1/4" BSP 公头						
电气连接 (1)	M12						
NPN 输出 (3)(4)	XMLGM01D31TQ	XMLG001D31TQ	XMLG010D31TQ	XMLG025D31TQ	XMLG100D31TQ	XMLG250D31TQ	XMLG400D31TQ
PNP 输出 (3)(4)	XMLGM01D41TQ	XMLG001D41TQ	XMLG010D41TQ	XMLG025D41TQ	XMLG100D41TQ	XMLG250D41TQ	XMLG400D41TQ

(3) XMLG...TQ 仅批量订货，批量销售最小量 50 只，且必须为 50 只的整数倍订购；
(4) 开关为出厂设置，订购时必须注明开关阈值；

电子式压力开关和压力变送器
XMLF

设定范围 (bar) (1)	下限 (PB)：真空开关 上限 (PH)：压力开关	-0.08 ~ -1	0.08 ~ 1	0.2 ~ 2.5	0.8 ~ 10	3.2 ~ 40
环境温度 (°C)		- 25 至 + 80				
防护等级 (符合IEC 529)		IP67				
工作电压 (V)		24 V直流 (直流17 ~ 33)				
尺寸 (mm) H x W x D		113 x 46 x 58				
流体连接		1/4" 雌性BSP (2)				
电气连接		M12连接器 (4) Snap-C 兼容				
可组态，数字显示，与M12连接器连接 (3)						
通用传感器	固态输出 200 mA + 模拟量 4 ~ 20 mA	**XMLFM01D2025**	**XMLF001D2025**	XMLF002D2025	**XMLF010D2025**	XMLF040D2025
	固态输出 200 mA + 模拟量 0 ~ 10 V	XMLFM01D2125	XMLF001D2125	XMLF002D2125	XMLF010D2125	XMLF040D2125
双段压力开关	每段固态输出 200 mA	**XMLFM01D2035**	**XMLF001D2035**	XMLF002D2035	**XMLF010D2035**	XMLF040D2035
模拟量传感器	模拟量 4 ~ 20 mA	**XMLFM01D2015**	**XMLF001D2015**	XMLF002D2015	**XMLF010D2015**	XMLF040D2015
	模拟量 0 ~ 10 V	XMLFM01D2115	XMLF001D2115	XMLF002D2115	XMLF010D2115	XMLF040D2115
压力开关允许差压 (bar)	低设置时的最小值	0.03	0.03	0.08	0.3	1.2
	高设置时的最小值	0.03	0.03	0.08	0.3	1.2
	高设置时的最大值	0.95	0.95	2.38	9.5	38

设定范围 (bar) (1)	上限 (PH)：压力开关	8 ~ 100	12.8 ~ 160	20 ~ 250	32 ~ 400	48 ~ 600
环境温度 (°C)		- 25 至 + 80				
防护等级 (符合IEC 529)		IP67				
工作电压 (V)		24 V直流 (直流17 ~ 33)				
尺寸 (mm) H x W x D		113 x 46 x 58				
流体连接		1/4" 雌性BSP (2)				
电气连接		M12连接器 (4) Snap-C 兼容				
可组态，数字显示，与M12连接器连接 (3)						
通用传感器	固态输出 200 mA + 模拟量 4 ~ 20 mA	**XMLF100D2025**	XMLF160D2025	**XMLF250D2025**	**XMLF400D2025**	XMLF600D2025
	固态输出 200 mA + 模拟量 0 ~ 10 V	XMLF100D2125	XMLF160D2125	XMLF250D2125	XMLF400D2125	XMLF600D2125
双段压力开关	每段固态输出 200 mA	**XMLF100D2035**	XMLF160D2035	**XMLF250D2035**	**XMLF400D2035**	XMLF600D2035
模拟量传感器	模拟量 4 ~ 20 mA	**XMLF100D2015**	XMLF160D2015	**XMLF250D2015**	**XMLF400D2015**	XMLF600D2015
	模拟量 0 ~ 10 V	XMLF100D2115	XMLF160D2115	XMLF250D2115	XMLF400D2115	XMLF600D2115
压力开关允许差压 (bar)	低设置时的最小值	3	4.8	7.5	12	18
	高设置时的最小值	3	4.8	7.5	12	18
	高设置时的最大值	95	152	237.5	380	570

(1) 控制流体：-15 ~ +80°C下的各种液压油、空气、淡水、海水、腐蚀液体。
(2) 其它流体连接：1/4" NPT雌性和 SAE 7/16-20 UNF。
(3) 在交流120 V时继电器输出2.5 A电流，使用SAE 7/8-16 UN连接器。
(4) M12连接器型号请参考第7页，可提供2m, 5m和10m电缆，尾号分别用L2, L5和L10表示。

Nautilus 压力传感器 —— 机电压力开关 XMX

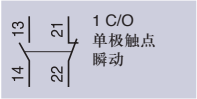

上限 (PH) 的设定范围 (bar)	1 ~ 6	1.3 ~ 12	3.5 ~ 25
环境温度 (°C)	- 25 至 + 70		
防护等级 (符合IEC 529)	IP54		
额定工作特性	~ 交流AC-15；B300 (Ue=240 V，Ie=1.5 A-Ue=120 V，Ie=3 A) / 直流DC13；R300 (Ue=250 V，Ie=0.1 A)		
尺寸 (mm) H x W x D	106 x 57 x 98		126 x 57 x 98
流体连接	1/4" 雌性BSP		
电气连接	螺钉端子，双端头式接入，采用n° 13 (DIN Pg 13.5) 电缆密封管		

XMX 型，带设定 (1)

无设置刻度，螺钉端子连接				
1 C/O单极，瞬动触点		**XMXA 06L2135**	**XMXA 12L2135**	XMXA 25L2135
允许差压 (bar)	低设置时的最小值	0.8	1	3.4
从PH中减去允许差压再赋值给PB	高设置时的最小值	1.2	1.7	4.5
	高设置时的最大值	4.2	8.4	20

Nautilus 压力传感器 —— 机电压力开关 XMA

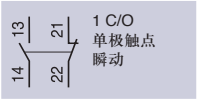

上限 (PH) 的设定范围 (bar)	1 ~ 6	1.3 ~ 12	3.5 ~ 25
环境温度 (°C)	- 25 至 + 70		
防护等级 (符合IEC 529)	IP54		
额定工作特性	~ 交流AC-15；B300 (Ue=240 V，Ie=1.5 A-Ue=120 V，Ie=3 A) / 直流DC13；R300 (Ue=250 V，Ie=0.1 A)		
尺寸 (mm) H x W x D	113 x 57 x 98		133 x 57 x 98
流体连接	1/4" 雌性BSP		
电气连接	螺钉端子，端头式接入，采用n° 13 (DIN Pg 13.5) 电缆密封管		

XMA 型，带设定 (透明盖板) (1)

无设置刻度，螺钉端子连接				
1 C/O单极，瞬动触点		**XMAV06L2135**	**XMAV12L2135**	XMAV25L2135
允许差压 (bar)	低设置时的最小值	0.8	1	3.4
从PH中减去允许差压再赋值给PB	高设置时的最小值	1.2	1.7	4.5
	高设置时的最大值	4.2	8.4	20

(1) 控制流体：淡水、海水、空气，温度从0 °C ~ +70 °C。
(2) 1 bar = 10^5 Pa = 1.0197 kg/cm^2 = 14.50 Psi。

Osisonic 超声波传感器

	M12		M18	
标称的检测距离Sn	5 cm	10 cm	15 cm	50 cm
适用区域 (mm)	6.4...51	6.4...102	19...152	51...508
盲区 (正常工作时无法检测到的区域)	0...6.4	0...6.4	0...19	0...51
感应区域是否可调	固定		固定	可调
外壳材料 (P塑料)	P		P	
温度范围 (°C)	-20...+65		0...+50	-20...+65
防护等级 (符合IEC60529和IEC60947-5-2)	IP67			
尺寸 (mm) ØxL或WxHxD	M12x50		M18x65	

型号

连接方式			M8插头		M12插头	
3线	**PNP**	NO	–	**XX512A2PAM8**	–	**XX518A3PAM12**
	NPN	NO	–	XX512A2NAM8	–	XX518A3NAM12
4线	**PNP/NPN**	NO	XX512A1KAM8	–	XX518A1KAM12	–
	PNP	NO+NC	–	–	–	–
	NPN	NO+NC	–	–	–	–
	模拟量	0...10 V	–	–	–	–
		4...20 mA	–	–	–	–
工作电压 (V) 包括电压波动			10...28			
开关容量, 最大 (mA)			<100			
短路保护 (★)			★			
LED状态指示 (⊗) / LED电源指示 (⊗)			⊗ / ⊗		⊗ / ⊗	– / –
标称电流时通态电压降 (V)			<1			
开关频率			125		40	80
发射频率			500		300	

附件

固定件

3D安装固定件

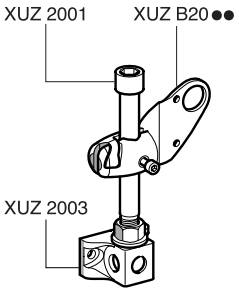

可调节安装支架

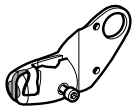

适用	
Ø12	**XUZB2012**
Ø18	**XUZB2003**
Ø30	**XUZB2030**

球型接头用的M12杆

XUZ2001

M12杆用的固定件

XUZ2003

简易安装件

90°安装支架，适用

Ø12	**XUZ12**
Ø18	**XUZA118**
Ø30	**XXZ30**

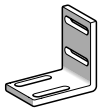

安装板，适用于XX7F●●●

XXZ1933

安装板，适用于XX7K●●●

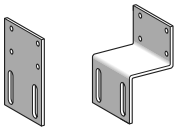

平板	**XXZ3074F**
弯板	**XXZ3074S**

固定夹，适用于XX512●●●和XX518●●●

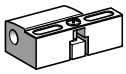

Ø12	**XSZB112**
Ø18	**XSZB118**

M30	M30	小型扁平	扁平	紧凑型
1 m	8 m	10 cm	25 cm	50 cm
51...991	203...8000	6.2...102	51...254	51...508
0...51	0...203	0...6.4	0...51	0...51
可调	可调	固定	固定	可调
P	P	P	P	P
0...+60	-20...+60	-20...+65	0...+50	-20...+65
IP65		IP67		
M30x85	M30x106	33x19x7.6	74x30x16	60x33x18/M18x60

M12插头		M12远程插头	M12插头	
–	–	**XX7F1A2PAL01M12**	**XX7K1A2PAM12**	**XX7V1A1PAM12**
–	–	XX7F1A2NAL01M12	XX7K1A2NAM12	XX7V1A1NAM12
XX630A1KAM12	–	–	–	–
XX630A1PCM12	**XX630A3PCM12**	–	–	–
XX630A1NCM12	XX630A3NCM12	–	–	–
XX930A1A1M12	XX930A3A1M12	–	–	–
XX930A1A2M12	XX930A3A2M12	–	–	–
10...28				
<100				
★				
⊗ / ⊗				
<1				
10	2	100	80	40
200	75	500	500	300

适用插接式插座，包括成型电缆

成型电缆

弯头

直头

L = 5m

M8	适用XX512A1...	**XZCP1041L5**	**XZCP0941L5**
	适用XX512A2...	XZCP0666L5	XZCP0566L5
M12	适用XX7...,XX518... 和 XX630...	**XZCP1241L5**	**XZCP1141L5**

连接器

螺钉端子

快速接头

M8	适用XX512A1...	**XZCC8FCM40V**	**XZCC8FDM40V**
	适用XX512A2...	XZCC8FCM30V	XZCC8FDM30V
M12	适用XX7...,XX518... 和 XX630...	**XZCC12FCM40B**	**XZCC12FDM40B**

编程工具

自学习按钮，适用于
XX518A3●●●和XX7V1●●●

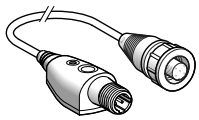

XXZPB100

增量型产品

编码器类型		增量型编码器							
应用		计数显示							
外壳直径		Ø40mm				Ø58mm			
轴		轴型		轴套型		轴型			
		Ø6mm		Ø6mm		Ø6mm		Ø10mm	
分辨率	100	XCC 1406PR01R	XCC 1406PR01K	XCC 1406TR01R	XCC 1406TR01K	XCC 1506PS01X	XCC 1506PS01Y	XCC 1510PS01X	XCC 1510PS01Y
	256(256-4096)(1)	–	–	–	–	–	–	–	–
	360(360-5760)(1)	XCC 1406PR03R	XCC 1406PR03K	XCC 1406TR03R	XCC 1406TR03K	XCC 1506PS03X	XCC 1506PS03Y	XCC 1510PS03X	XCC 1510PS03Y
	500(500-8000)(1)	XCC 1406PR05R	XCC 1406PR05K	XCC 1406TR05R	XCC 1406TR05K	XCC 1506PS05X	XCC 1506PS05Y	XCC 1510PS05X	XCC 1510PS05Y
	1000	XCC 1406PR10R	XCC 1406PR10K	XCC 1406TR10R	XCC 1406TR10K	XCC 1506PS10X	XCC 1506PS10Y	XCC 1510PS10X	XCC 1510PS10Y
	1024(1024-16384)(1)	XCC 1406PR11R	XCC 1406PR11K	XCC 1406TR11R	XCC 1406TR11K	XCC 1506PS11X	XCC 1506PS11Y	XCC 1510PS11X	XCC 1510PS11Y
	2500	–	–	–	–	XCC 1506PS25X	XCC 1506PS25Y	XCC 1510PS25X	XCC 1510PS25Y
	3600	–	–	–	–	–	–	–	–
	5000(5000-80000)(1)	–	–	–	–	XCC 1506PS50X	XCC 1506PS50Y	XCC 1510PS50X	XCC 1510PS50Y
	10000	–	–	–	–	–	–	–	–
输出类型		5V,RS 422	推挽	5V,RS 422	推挽	5V,RS 422	推挽	5V,RS 422	推挽
电源电压 (VDC)		4.5...5.5	11...30	4.5...5.5	11...30	4.75...30	5...30	4.75...30	5...30
连接		成型电缆,L=2m				M23,12针型连接器			
通道数量		3通道:A,B,0位高电平和反向信号$\bar{A}$, $\bar{B}$, $\bar{0}$							
频率 (KHz)		100				300			
最大旋转速度 (rpm)	连续	9000							
转矩 (N.cm)		0.2		0.25		0.4			
最大负载 (daN)	径向	2				10			
	轴向	1				5			
温度 (°C)	运行 (外壳)	-20...+80				-30...+100			
	存储	-30...+85				-30...+85			
防护等级	符合IEC60529标准	IP54		IP52		IP65		IP65 (2)	
符合规范		CE							

(1) 参数设置: 使用指拨开关选用分辨率，出厂设置为最小值，"( )"内为设置范围。

(2) IP65：带有密封套环XCC RB3为IP67。

附件

联轴器 (用于轴型编码器)

XCC RAR●●●

XCC RAS●●●

类型	轴孔直径 (编码器一侧)	轴孔直径 (机器一侧)	型号
带有弹簧	6 mm	6 mm	**XCC RAR0606**
		8 mm	**XCC RAR0608**
		10 mm	**XCC RAR0610**
		12 mm	**XCC RAR0612**
		14 mm	**XCC RAR0614**
		16 mm	**XCC RAR0616**
	10 mm	8 mm	**XCC RAR1008**
		10 mm	**XCC RAR1010**
		12 mm	**XCC RAR1012**
		14 mm	**XCC RAR1014**
		16 mm	**XCC RAR1016**
	12 mm	8 mm	**XCC RAR1208**
		12 mm	**XCC RAR1212**
		14 mm	**XCC RAR1214**
		16 mm	**XCC RAR1216**

XCC RAE0606

类型	轴孔直径 (编码器一侧)	轴孔直径 (机器一侧)	型号
Homokinetic (柔性)，带环	6 mm	6 mm	**XCC RAS0606**
		8 mm	**XCC RAS0608**
		10 mm	**XCC RAS0610**
		12 mm	**XCC RAS0612**
	10 mm	8 mm	**XCC RAS1008**
		10 mm	**XCC RAS1010**
		12 mm	**XCC RAS1012**
	12 mm	8 mm	**XCC RAS1208**
		12 mm	**XCC RAS1212**
弹性，一体型	6 mm	6 mm	**XCC RAE0606**

	Ø58mm参数设置 (多分辨率) (1)				Ø90mm			
轴套型		轴型		轴套型		轴型		轴套型	
Ø14mm Ø6,8,10和12mm (带缩减环)		Ø10mm		Ø14mm Ø6,8,10和12mm (带缩减环)		Ø12mm		Ø30mm Ø12,20和25mm(带缩减环)	
XCC 1514TS01X	XCC 1514TS01Y	–	–	–	–	XCC 1912PS01RN	XCC 1912PS01KN	XCC 1930TS01RN	XCC 1930TS01KN
–	–	XCC 1510PSM02X	XCC 1510PSM02Y	XCC 1514TSM02X	XCC 1514TSM02Y	–	–	–	–
XCC 1514TS03X	XCC 1514TS03Y	XCC 1510PSM03X	XCC 1510PSM03Y	XCC 1514TSM03X	XCC 1514TSM03Y	XCC 1912PS03RN	XCC 1912PS03KN	XCC 1930TS03RN	XCC 1930TS03KN
XCC 1514TS05X	XCC 1514TS05Y	XCC 1510PSM05X	XCC 1510PSM05Y	XCC 1514TSM05X	XCC 1514TSM05Y	XCC 1912PS05RN	XCC 1912PS05KN	XCC 1930TS05RN	XCC 1930TS05KN
XCC 1514TS10X	XCC 1514TS10Y	–	–	–	–	XCC 1912PS10RN	XCC 1912PS10KN	XCC 1930TS10RN	XCC 1930TS10KN
XCC 1514TS11X	XCC 1514TS11Y	XCC 1510PSM11X	XCC 1510PSM11Y	XCC 1514TSM11X	XCC 1514TSM11Y	XCC 1912PS11RN	XCC 1912PS11KN	XCC 1930TS11RN	XCC 1930TS11KN
XCC 1514TS25X	XCC 1514TS25Y	–	–	–	–	XCC 1912PS25RN	XCC 1912PS25KN	XCC 1930TS25RN	XCC 1930TS25KN
–	–	–	–	–	–	XCC 1912PS36RN	XCC 1912PS36KN	XCC 1930TS36RN	XCC 1930TS36KN
XCC 1514TS50X	XCC 1514TS50Y	XCC 1510PSM50X	XCC 1510PSM50Y	XCC 1514TSM50X	XCC 1514TSM50Y	XCC 1912PS50RN	XCC 1912PS50KN	XCC 1930TS50RN	XCC 1930TS50KN
–	–	–	–			XCC 1912PS00RN	XCC 1912PS00KN	XCC 1930TS00RN	XCC 1930TS00KN
5V,RS 422	推挽	5V,RS 422	推挽	5V,RS 422	推挽	5V,RS 422	推挽	5V,RS 422	推挽
4.75...30	5...30	4.75...30	5...30	4.75...30	5...30	4.5...5.5	11...30	4.5...5.5	11...30
M23,12针型连接器									
3通道:A,B,0位高电平和反向信号$\bar{A}$, $\bar{B}$, $\bar{0}$									
300						100			
6000		9000		6000		6000		3600	
0.6		0.4		0.6		1		2.5	
5		10		5		20		8	
2		5		2		10		5	
-30...+100		-30...+100		-30...+70		-20...+80			
-30...+85									
IP65		IP65 (2)		IP65		IP66		IP65	
CE									

缩减内径轴环，用于轴套型编码器

XCC R158RDA08

XCC R358RDL06

XCC R●90RDP20

说明	编码器	把直径从... 缩减到...	型号
缩减内径轴环	增量型编码器Ø 58	14 到 6	**XCC R158RDA06**
	绝对型单转编码器Ø 58	14 到 8	**XCC R158RDA08**
	绝对型多转编码器Ø 58	14 到 10	**XCC R158RDA10**
		14 到 12	**XCC R158RDA12**
	CANopen 和	15 到 6	**XCC R358RDL06**
	PROFIBUS-DP	15 到 8	**XCC R358RDL08**
	编码器Ø 58	15 到 10	**XCC R358RDL10**
		15 到 12	**XCC R358RDL12**
		15 到 14	**XCC R358RDL14**
	增量型编码器Ø 90	30 到 12	**XCC R290RDP12**
	绝对型单转编码器Ø 90	30 到 20	**XCC R290RDP20**
		30 到 25	**XCC R290RDP25**
	绝对型多转编码器Ø 90	30 到 16	**XCC R390RDP16**
		30 到 20	**XCC R390RDP20**
		30 到 25	**XCC R390RDP25**

电缆

说明	适用编码器	电线数量/ c.s.a.	直径 mm	型号
带屏蔽双绞电缆 长度：100 m UL/CSA	增量编码器	10线/ 0.14 mm²	6	**XCC RX10**
	绝对， 单转编码器	16线/ 0.14mm²	6.8	**XCC RX16**
	绝对， 多转编码器	36线/ 0.14mm²	9.2	**XCC RX36**
	绝对， 单转和多转 SSI编码器	1对0.50 mm² 线和 3对 0.14 mm²线	8.6	**XCC RXS8**

绝对型产品

编码器类型		单转绝对型编码器					多转绝对型编码器	
应用		显示一圈内的绝对位置					显示一圈内的绝对位置和转数	
外壳直径		Ø58mm			Ø90mm			
轴		轴型		轴套型	轴型	轴套型	轴型	
		Ø6mm	Ø10mm	Ø14mm Ø6,8,10和12mm (带缩减环)	Ø12mm	Ø30mm Ø12,20和25mm (带缩减环)	Ø6mm	
分辨率		8192					4096/8192转	8192/4096转
输出类型	推挽，二进制码	XCC 2506PS81KB	XCC 2510PS81KB	XCC 2514TS81KB	XCC 2912PS81KBN	XCC 2930TS81KBN	–	–
	推挽，格雷码	XCC 2506PS81KGN	XCC 2510PS81KGN	XCC 2514TS81KG	XCC 2912PS81KGN	XCC 2930TS81KGN	–	–
	SSI,13位，二进制码	XCC 2506PS81SBN	XCC 2510PS81SBN	XCC 2514TS81SB	XCC 2912PS81SBN	XCC 2930TS81SBN	–	–
	SSI,13位，格雷码	XCC 2506PS81SGN	XCC 2510PS81SGN	XCC 2514TS81SG	XCC 2912PS81SGN	XCC 2930TS81SGN	–	–
	SSI,25位，二进制码	–	–	–	–	–	–	XCC 3506PS84SBN
	SSI,25位，格雷码	–	–	–	–	–	XCC 3506PS48SGN	XCC 3506PS84SGN
	CANopen,25位，二进制码	–	–	–	–	–	–	–
	PROFIBUS-DP，25位，二进制码	–	–	–	–	–	–	–
电源		11...30V					11...30V	
连接		M23,针型连接器 (1)					M23,12针型连接器	
频率		KB(N)、KG(N)型并行输出编码器：在LSB上为100KHz(最低位) SB(N)、SG(N)型SSI输出编码器：100KHz-1MHz					100-500KHz	
最大旋转速度(rpm)	连续	9000		6000	6000	3600	6000	
转矩 (N*cm)		0.4		0.6	1	2.5	0.4	
最大负载 (daN)	径向	10	10	5	20	8	10	
	轴向	5	5	2	10	5	5	
温度 (°C)	运行(外壳)	-20...+90			-20...+85		-20...+85	
	存储	-30...+95			-40...+85		-20...+85	
CANopen协议	符合类别	–						
	格式	–						
	技术规格	–						
	通信速度							
PROFIBUS-DP V2协议	编码器格式	–						
	技术规格	–						
	接口	–						
	通信速度							
防护等级	符合IEC60529标准	IP65	IP65 (2)	IP65	IP66	IP65	IP65	
符合规范		CE					CE	

(1) 针型连接器：KG(N)、KB(N)型并行输出编码器为16针型连接器；SB(N)、SG(N)型SSI输出编码器为12针型连接器。

(2) IP65：带有密封套环XCC RB3为IP67。

附件

连接器

XZC C23FMDP120S

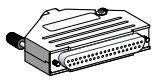

XZC CHFDM1370S

说明	适用编码器	引脚数量	类型	型号
M23孔型连接器	增量，绝对SSI编码器	12	直头	**XZC C23FDP120S**
	绝对型编码器，单转并行	16	直头	**XZC C23FDP160S**
连接器套件 1个孔型 + 1个针型	SSI跳接线或者增量型编码器	–	–	**XZC C23FMDP120S**
SUB-D 37引脚孔型连接器	绝对型编码器，多转并行	37	直头	**XZC CHFDM370S**

带成型电缆连接器

XCC PM23161L2

说明	电线数量	电缆长度	型号
M23 F 直头	8线	2 m	**XCC PM23122L2**
	绝对型SSI	5 m	**XCC PM23122L5**
	编码器	10 m	**XCC PM23122L10**
	10线	2 m	**XCC PM23121L2**
	增量型编码器	5 m	**XCC PM23121L5**
		10 m	**XCC PM23121L10**
	16线	2 m	**XCC PM23161L2**
	绝对型单转	5 m	**XCC PM23161L5**
	编码器	10 m	**XCC PM23161L10**

						CANopen总线		PROFIBUS-DP总线
Ø58mm				Ø90mm		Ø58mm		Ø58mm
轴型		轴套型		轴型	轴套型	轴型	轴套型	轴型	轴套型
Ø10mm		Ø14mm Ø6,8,10和12mm (带缩减环)		Ø12mm	Ø30mm Ø16,20和25mm (带缩减环)	Ø10mm	Ø15mm Ø6,8,10,12和 14mm(带缩减环)	Ø10mm	Ø15mm Ø6,8,10,12和 14mm(带缩减环)
4096/8192转	8192/4096转					8192/4096转			
–	–	–		–	–	–	–	–	–
–	–	–		–	–	–	–	–	–
–	–	–		–	–	–	–	–	–
–	–	–		–	–	–	–	–	–
–	XCC 3510PS84SBN	XCC 3514TS84SB		XCC 3912PS84SBN	XCC 3930TS84SBN	–	–	–	–
XCC 3510PS48SGN	XCC 3510PS84SGN	XCC 3514TS84SG		XCC 3912PS84SGN	XCC 3930TS84SGN	–	–	–	–
–	–	–		–	–	XCC 3510PS84CB	XCC 3515CS84CB	–	–
–	–	–		–	–	–	–	XCC 3510PV84FB	XCC 3515CV84FB
11...30V									
M23,12针型连接器						CANopen总线,M12连接器连接		3*PG9,径向	
100-500KHz						800KHz			
6000					3600	6000			
0.4		0.6		1	0.8	0.3			
10		5		20	8	11			
5		2		10	5	–		–	–
-20...+85				-20...+85	-10...+75	-40...+85			
-20...+85				-30...+85	-20...+85	-40...+85			
–						S10(“透明就绪”技术)		–	
–						DS406 V3.1,C2类		–	
–						ISO 11898,DS301 V4.02/CAN2.A, DR303-1V1.3,DR303-3 V1.2		–	
						10、20、50、125、250、500、 800和1000Kbps		–	
–						–		3.062 V1.1	
–						–		IEC 61158,IEC61784,EN 50170第二类，EN 50254	
–						–		RS485	
						–		9.6Kbps...最大12Mbps	
IP65 (2)		IP65		IP66	IP65	IP64			
CE									

其它附件

防旋转装置
(用于轴套型编码器)

XCC RF●

安装和固定附件
(用于轴型编码器)

XCC RG●

XCC RB1

XCC RB2

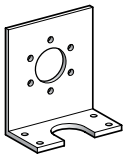

XCC RE9S

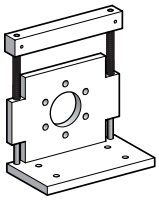

XCC RE●R

解串行跳接线

XCC RM23SUB37●

应用	工业、物流和建筑领域应用非常广泛：柔性生产车间、可追踪性应用、访问控制等领域	
小型工作站, 13.56 MHz	C 型	D 型
尺寸，W x H x D (mm)	40 x 40 x 15	80 x 80 x 26
协议	Modbus RTU，Uni-Telway 和 CANopen (1)	
额定感应距离 (取决于所选用的载码体) (mm)	18 到 70	20到100
工作站型号	XGC S4901201	XGC S8901201

载码体	C 型		ISO型 (2)	圆盘型	E型	圆柱型
尺寸， W x H x D (mm)	40 x 40 x15		54 x 85.5 x 0.8	Ø 30 x 3	26 x 26 x 13	M18 x 1 x 12
存储器类型	EEPROM					
内存容量(字节)	3 408	13 632	256	112	256	256
额定感应距离 (mm) 带有XGC S49●工作站	33	30	70	48	40	18
额定感应距离 (mm) 带有 XGC S89●工作站	48	40	100	65	55	20
时间 (ms) 读	9.25 + 375 x n (3)	16.25 + 375 x n (3)	12 + 0.825 x n (3)			
时间 (ms) 写	13 + 0.8 x n (3)	20 + 0.8 x n (3)	20 + 11.8 x n (3)	12 + 5.6 x n (3)	20 + 11.8 x n (3)	19 + 4.1 x n (3)
载码体型号	**XGH B444345**	**XGH B445345**	**XGH B90E340**	**XGH B320345**	**XGH B221346**	**XGH B211345**

(1) 随后会有Uni-Telway和CANopen协议。 (2) 可根据客户要求提供定制产品。 (3) n = 16位字的数量。

附件

连接附件

TCS MCN1FQM2

TCS MCN1F9M2P

说明	长度 (m)	型号
Modbus网络连接附件		
Modbus屏蔽连线，黑色，IP 67 M12接头，针型/孔型，A码	1	**TCS MCN1M1F1**
	2	**TCS MCN1M1F2**
	5	**TCS MCN1M1F5**
	10	**TCS MCN1M1F10**
Modbus屏蔽成型电缆 M12接头，IP 67，孔型/裸线，A码	2	**TCS MCN1F2**
	5	**TCS MCN1F5**
	10	**TCS MCN1F10**
Modus屏蔽连线, 黑色，M12/SUB-D15,A码	2	**TCS MCN1FQM2**
Modbus屏蔽连线，黑色，M12/8引脚，迷你DIN， A码	2	**TCS MCN1F9M2P**
Modbus SL串行连线 (屏蔽双绞线RS485主电缆)	100	**TSX CSA100**
	200	**TSX CSA200**
	500	**TSX CSA500**

安装附件

XGS Z3P

说明	型号
“夹入式” 90° 固定支架 (C型)	**XSZ BC90**
(E型)	**XSZ BE90**
“夹入式” 固定板 (C型)	**XSZ BC00**
(E型)	**XSZ BE00**
固定板 (接线盒)	**XGS Z3P**

XGS Z05

补充附件

说明	型号
旋入/旋出 Ø 18 mm 圆柱型载码体的旋片	**XGS Z05**
23 x 4 mm 连线的标识图	**XGS Z08MKW**

电源

说明	输出电压 直流 V	额定功率 W	额定电流 A	型号
稳压电源	24	15	0.6	**ABL7 CEM24006**
交流100/240 V		48	2	**ABL7 RE2402**

接线盒	以太网盒	分线盒

协议	Modbus TCP/IP	Modbus，Uni-Telway 和 CANopen (1)
相连的小型工作站	XGC S49● 和 XGC S89●	
电源电压	直流 24 V	
接线盒型号	XGS Z33ETH	TCS AMT31FP

手持式终端	用于13.56 MHz识别系统诊断	

功能	在载码体上进行读/写操作，在小型工作站上进行诊断操作	
操作系统	Microsoft® Windows CE.NET Professional® 4.2版本	
手持式终端型号	XGS TP401	
附件	应用	型号
电池组充电器	手持式终端	**XGS TP41CH**
电池，7.2V NiMH	手持式终端	**XGS TP41BA**
袖珍闪存/扩展内存	手持式终端，容量=128 Mb	**XBT ZGM128**
标卡	工作站地址设置	**XGS ZCNF01**
Ositrack®小型工作站指南		**DIA4ED3051001**

连接附件

TCS ECL1M3M●●●

TCS ESU051F0

TCS EAAF11F13F00

TCS CTN011M11F

说明	长度（m）	型号
以太网连接附件		
以太网连线, M12	1	**TCS ECL1M1M1S2**
ConneXium (其它ConneXium连接附件: 请参见	2	**TCS ECL1M1M2S2**
www.telemecanique.com)	5	**TCS ECL1M1M5S2**
2个M12型4针针型接头，D码	10	**TCS ECL1M1M10S2**
以太网屏蔽连线，ConneXium，	1	**TCS ECL1M3M1S2**
M12型针型4针接头，D码/RJ45	3	**TCS ECL1M3M3S2**
	5	**TCS ECL1M3M5S2**
	10	**TCS ECL1M3M10S2**
	40	**TCS ECL1M3M40S2**
M12以太网接口，IP 67, ConneXium		**TCS ESU051F0**
转接头，M12孔型接头/ RJ45		**TCS EAAF11F13F00**
其它连接附件		
成型电缆M12，4针孔型接头，A码	2	**XGS Z08L2**
	5	**XGS Z08L5**
	10	**XGS Z08L10**
带屏蔽M12型5针孔型, A码接头		**FTX DP12F5**
带屏蔽M12型5针针型, A码接头		**FTX DP12M5**
网络 “T” 型接头M12, 1针型/ 2孔型，5针，A码		**TCS CTN011M11F**
电源接头，螺丝端子, 直头M12型接头，A码		**XZC C12FDM40B**
保护帽 (10个一组销售)		**FTX CM12B**
网络终接器，M12型, 针型, 120Ω		**FTX CNTL12**

Osiris 光电传感器

通用型产品外形尺寸

XUB 0

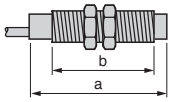

	成型电缆 (mm)		插入式连接器 (mm)	
	a	b	a	b
直头型	64 *(1)*	44	78 *(1)*	44
拐头型	78	44	92	44

*(1) 如采用 **XUB 0●●●●●●T**，将 64mm 换成 62mm, 78mm 换成 76mm。*

XUM 0A●●●L2

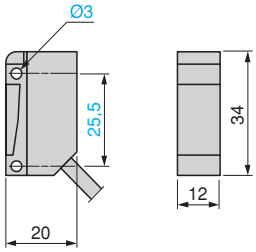

XUM 0A●●●M8

带拐头连接器示意图

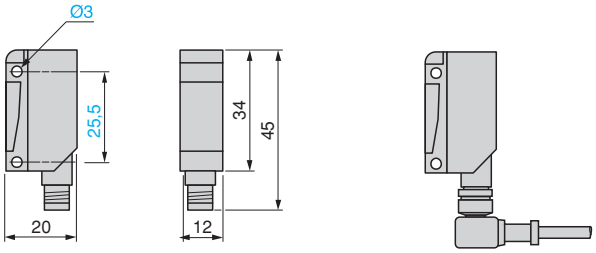

XUK 0A●●●L2

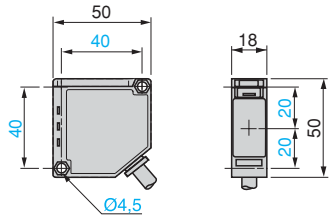

XUK 0A●●●M12

带拐头连接器示意图

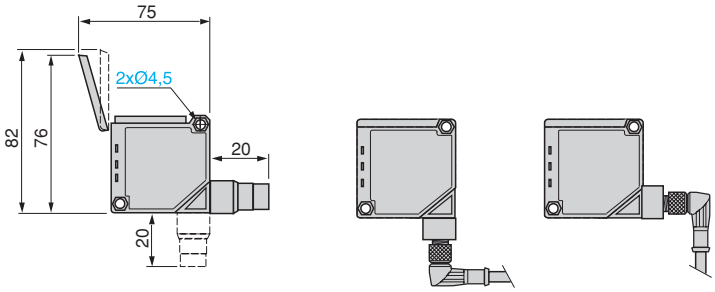

XUX ●●●●●T16

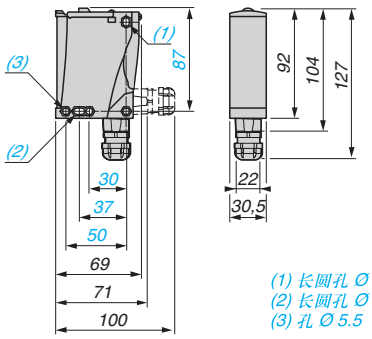

(1) 长圆孔 Ø 5.5 x 7
(2) 长圆孔 Ø 5.5 x 9
(3) 孔 Ø 5.5

XUX ●●●●●M12

带拐头连接器示意图
(后视图)

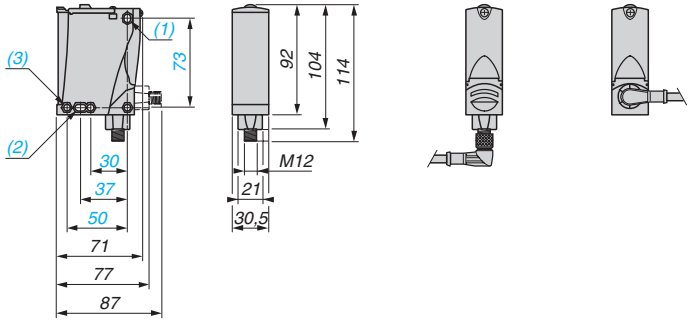

Osiris 光电传感器

优化型产品外形尺寸

XUB

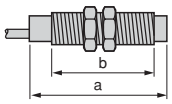

	带电缆 (mm)		插入式连接器 (mm)	
	a	b	a	b
∅ 18 直头型	46 *(1)*	28	60 *(1)*	28
∅ 18 拐头型	62	28	76	28
∅ 18 直头型 **XUB 5**	62	44	76	44
∅ 18 拐头型 **XUB 5**	78	44	92	44

*(1) 如果用 **XUB 9●●●●●●** (极化反射)，将 46mm 换成 48mm，将 60mm 换成 62mm。*

XUM ●●●●●L2

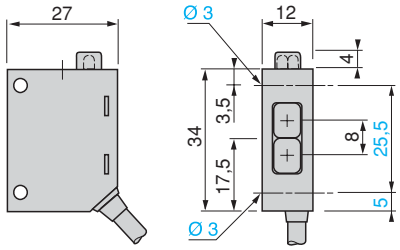

XUM ●●●●●M8

带拐头连接器示意图

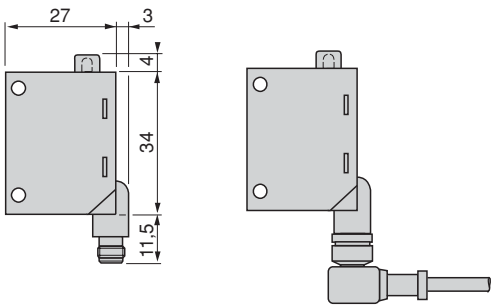

XUK ●●●●●L2

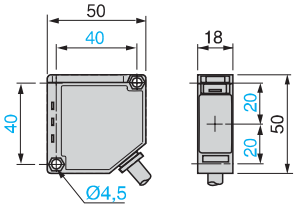

XUK ●●●●●M12

带拐头连接器示意图

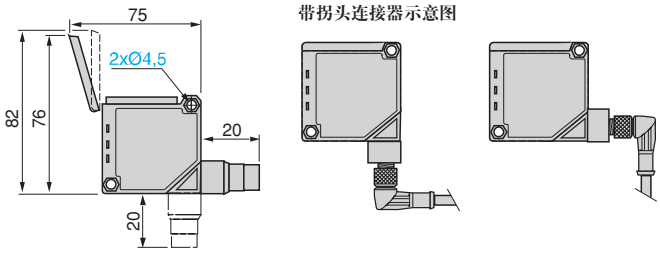

XUX ●●●●●T16

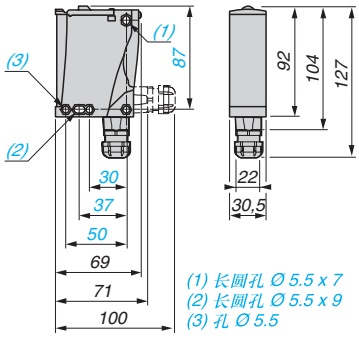

XUX ●●●●●M12

带拐头连接器示意图 (后视图)

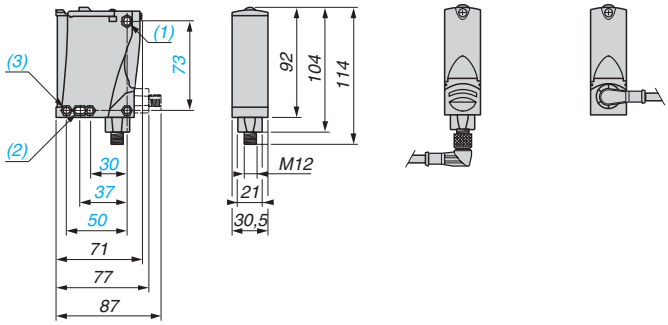

Osiprox 电感式接近传感器

通用型产品外形尺寸

XS8

安装

最小安装距离 (mm)

并排安装	e ≥	XS8 E	XS8C	XS8 D
	埋入式安装	40	60	200
	非埋入式安装	150	125	600

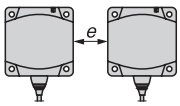

正对安装	e ≥	XS8 E	XS8C	XS8 D
	埋入式安装	80	120	400
	非埋入式安装	300	250	不推荐

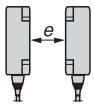

正对金属物体安装	e ≥	XS8 E	XS8C	XS8 D
		10	15	40

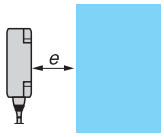

尺寸

XS8 C/D/E　　XS8 C/D　　XS8 E

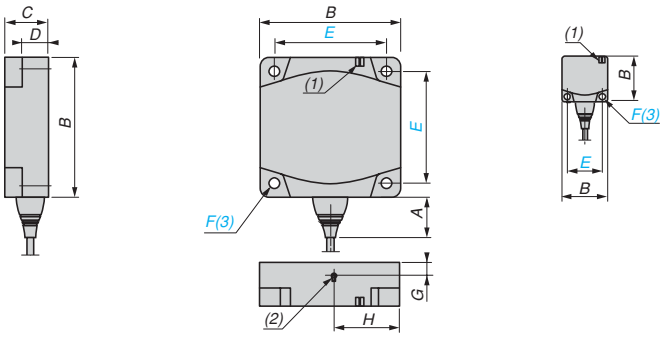

(1) LED　　*(2) 自学习按钮*　　*(3) CHC 型螺钉*

传感器	A (电缆)	A (连接器)	B	C	D	E	F	G	H
XS8 E	14	11	26	13	8,8	**20**	**3,5**	6.8	6.6
XS8 C	14	11	40	15	9,8	**33**	**4,5**	8.3	13.6
XS8 D	23	14	80	26	16	**65**	**5,5**	8.5	37.8

XS6●●B1

安装

最小安装距离 (mm)

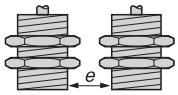

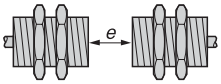

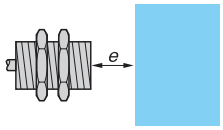

	并排安装	正对安装	正对金属物体安装
∅ 8	e ≥ 5	e ≥ 30	e ≥ 8
∅ 12	e ≥ 8	e ≥ 50	e ≥ 12
∅ 18	e ≥ 16	e ≥ 100	e ≥ 25
∅ 30	e ≥ 30	e ≥ 180	e ≥ 45

尺寸

XS6●●●B1

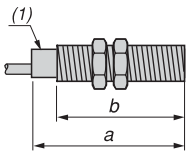

(1) LED

	成型电缆 (mm)		连接器 (mm)	
XS6	**a**	**b**	**a**	**b**
∅ 8	50	42	61	40
∅ 12	50	42	61	42
∅ 18	60	51	72.2	51
∅ 30	60	51	72.2	51

Osiprox 电感式接近传感器

通用型产品外形尺寸

XS6●●B4

安装

最小安装距离 (mm)

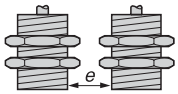

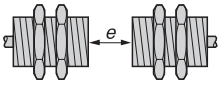

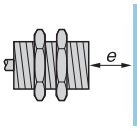

	并排安装	正对安装	正对金属物体安装
∅ 12	e ≥ 48	e ≥ 84	e ≥ 21
∅ 18	e ≥ 72	e ≥ 144	e ≥ 36
∅ 30	e ≥ 120	e ≥ 264	e ≥ 66

尺寸

XS6●●●B4

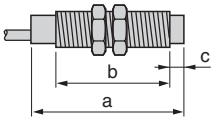

	成型电缆 (mm)		连接器 (mm)		
XS6	a	b	a	b	c
∅ 12	55	41.5	65.5	41.5	5
∅ 18	60	43.5	71.5	43.5	8
∅ 30	62.5	41	74	41	13

Osiprox 电感式接近传感器

优化型产品外形尺寸

XS7 F/J

安装

最小安装距离 (mm)

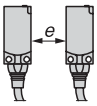

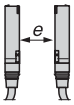

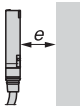

	并排安装	正对安装	正对金属物体安装
XS7 J	e ≥ 1	e ≥ 6	e ≥ 7.5
XS7 F	e ≥ 1	e ≥ 12	e ≥ 15

尺寸

XS7 F

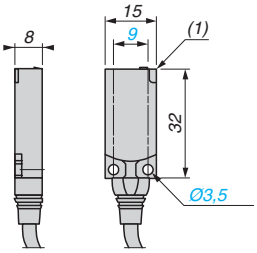

XS7 J

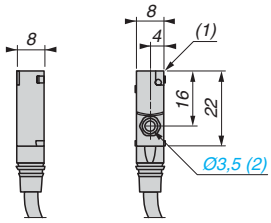

(1) LED
(2) CHC 型螺钉

XS7 C/D/E

安装

最小安装距离 (mm)

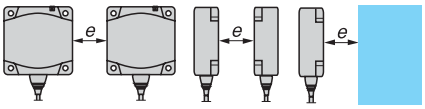

并排安装	正对安装	正对金属物体安装
e ≥ 4	e ≥ 72	e ≥ 30
e ≥ 5	e ≥ 110	e ≥ 45
e ≥ 40	e ≥ 300	e ≥ 120

尺寸

XS7 C/D/E

XS7 C/D

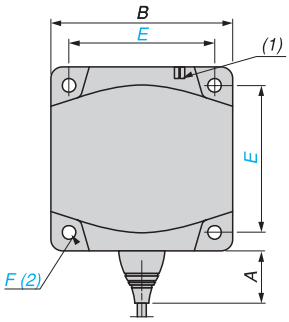

XS7 E

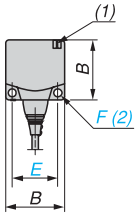

(1) LED (2) CHC 型螺钉

	A (电缆)	A (连接器)	B	C	D	E	F
XS7 E	14	11	26	13	8.8	20	3.5
XS7 C	14	11	40	15	9.8	33	4.5
XS7 D	23	14	80	26	16	65	5.5

Osiprox 电感式接近传感器

优化型产品外形尺寸

XS5

安装

最小安装距离 (mm)

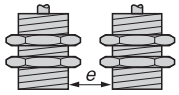

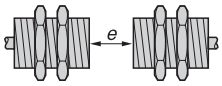

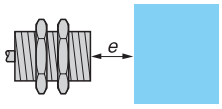

	并排安装	正对安装	正对金属物体安装
∅ 8	e ≥ 3	e ≥ 18	e ≥ 4.5
∅ 12	e ≥ 4	e ≥ 24	e ≥ 6
∅ 18	e ≥ 10	e ≥ 60	e ≥ 15
∅ 30	e ≥ 20	e ≥ 120	e ≥ 30

尺寸

XS5●●B1D●●M12, XS5●●B1CAL08M12, XS5●●B1D●L2

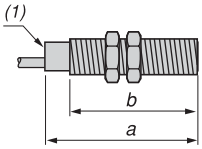

(1) LED

	带电缆 (mm)		连接器 (mm)	
	a	b	a	b
∅ 8	50	42	61	40
∅ 12	50	42	61	42
∅ 18	52.5	44	64.6	44
∅ 30	50	42	62.2	41

尺寸

XS5●●B1●●M8, XS5●●B1●●M12, XS5●●B1●●L2

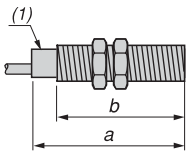

(1) LED

	带电缆		连接器	
XS5	a	b	a	b
∅ 8	33	25	42	26
∅ 12	33	25	48	29
∅ 18	36.5	28	48.6	28
∅ 30	40.6	32	50.7	32

Osiprox 电感式接近传感器

优化型产品外形尺寸

XS1/XS2

安装

最小安装距离 (mm)

传感器	并排安装	正对安装	正对金属物体安装	金属支撑物安装
XS1 06	e ≥ 3	e ≥ 18	e ≥ 4.5	d ≥ 6.5 h ≥ 0
XS1 08	e ≥ 3	e ≥ 18	e ≥ 4.5	d ≥ 8 h ≥ 0
XS2 08	e ≥ 10	e ≥ 30	e ≥ 7.5	d ≥ 24 h ≥ 5
XS1 12	e ≥ 4	e ≥ 24	e ≥ 6	d ≥ 12 h ≥ 0
XS2 12	e ≥ 16	e ≥ 48	e ≥ 12	d ≥ 36 h ≥ 8
XS1 18	e ≥ 10	e ≥ 60	e ≥ 15	d ≥ 18 h ≥ 0
XS2 18	e ≥ 16	e ≥ 95	e ≥ 24	d ≥ 54 h ≥ 16
XS1 30	e ≥ 20	e ≥ 120	e ≥ 30	d ≥ 30 h ≥ 0
XS2 30	e ≥ 60	e ≥ 180	e ≥ 45	d ≥ 90 h ≥ 30

尺寸

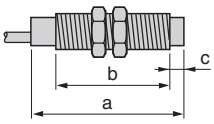

埋入式安装

传感器		成型电缆(mm)		M8 连接器 (mm)			M12 连接器 (mm)		
		a	b	a	b	c	a	b	c
XS1 06	∅ 6.5	42	-	-	-	-	-	-	-
XS1 08	∅ 8	42	39.4	52.2	41.3	-	61.4	39	-
XS1 12	∅ 12	41.3	38.7	-	-	-	53	39	-
XS1 18	∅ 18	51.3	48.4	-	-	-	64	48.5	-
XS1 30	∅ 30	51.3	48.4	-	-	-	64	48.5	-

非埋入式安装

传感器		成型电缆(mm)		M8 连接器 (mm)			M12 连接器 (mm)		
		a	b	a	b	c	a	b	c
XS2 08	∅ 8	42	35.8	52.2	37.7	4	61.4	35.4	4
XS2 12	∅ 12	41.3	34.1	-	-	-	52.6	34	5
XS2 18	∅ 18	50.6	40.4	-	-	-	63.4	40.5	8
XS2 30	∅ 30	50.6	35.4	-	-	-	63.4	35.5	13

XS8S17 非埋入式安装

安装

最小安装距离 (mm)

并排安装	正对安装	正对金属物体安装	金属支撑物安装
e ≥ 10	e ≥ 60	e ≥ 15	e ≥ 5

尺寸

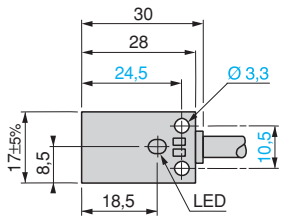

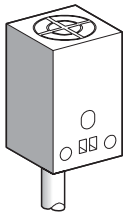

通用型产品外形尺寸

XCMD

插入式连接头所需距离

M12 直头连接器

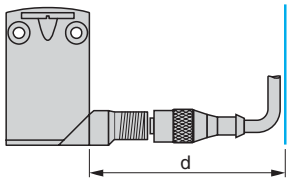

d: 最小 65mm，推荐 69mm

M12 拐头连接器

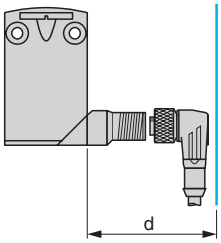

d: 最小 42mm，推荐 45mm

模块化连接头

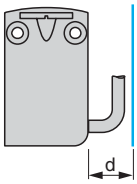

d: 最小 20mm

XCM D2●10L1

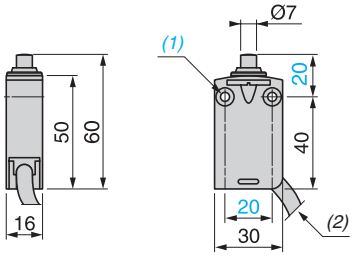

XCM D2●02L1

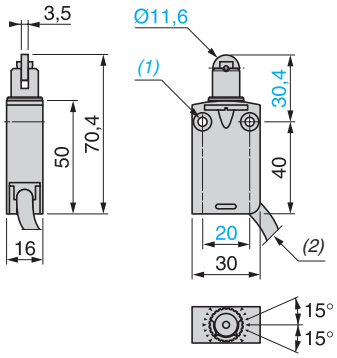

XCM D2●F0L1

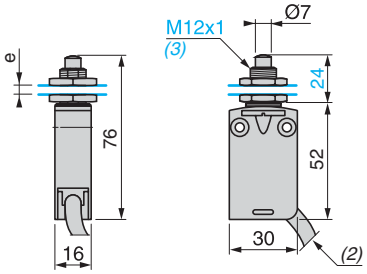

XCM D2●F2L1

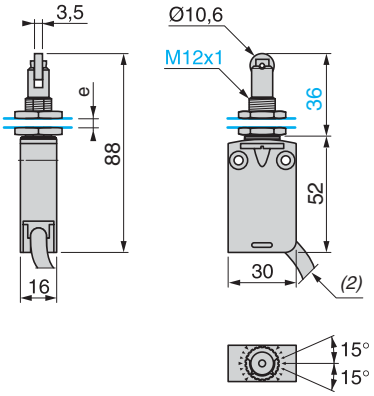

XCM D2●15L1

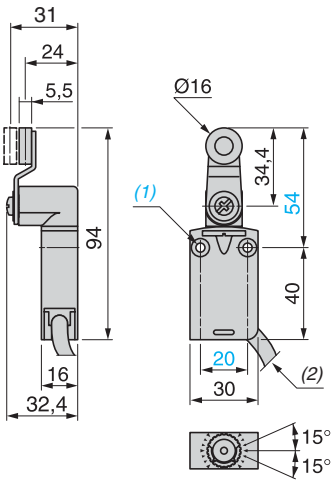

XCM D2●45L1

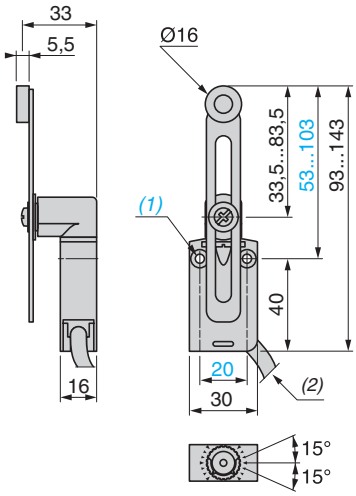

Osiswitch 限位开关

通用型产品外形尺寸

XCM D2●06L1

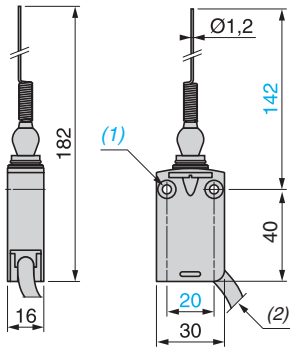

XCM D2●10M12

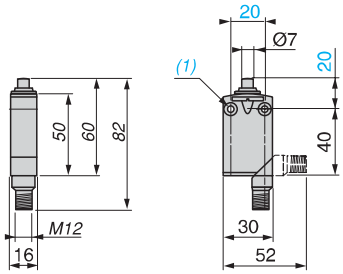

XCM D2●02M12

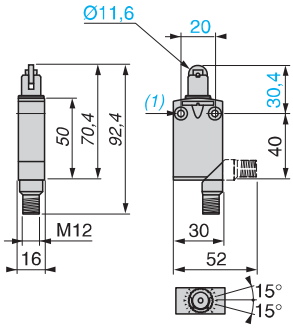

XCM D2●F0M12

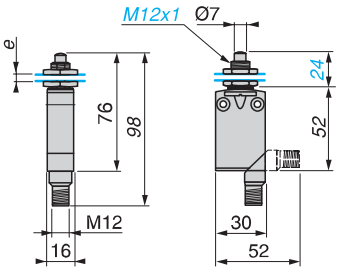

XCM D2●F2M12

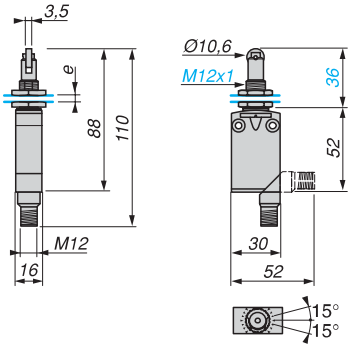

XCM D2●45M12

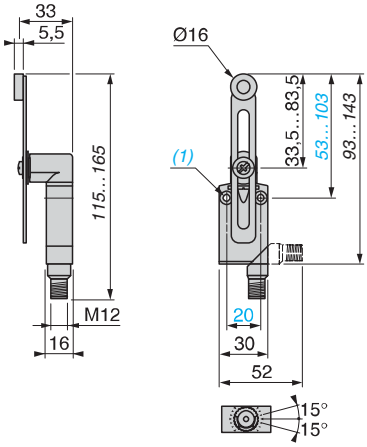

XCM D2●15M12

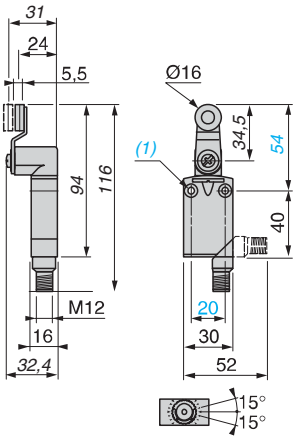

XCM D2●06M12

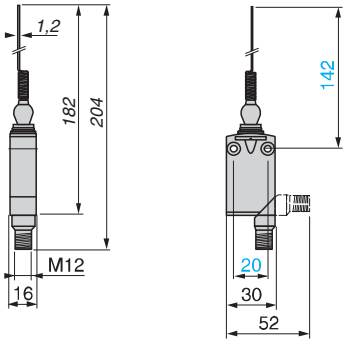

(1) 2 个 ∅ 4.2mm，固定孔 4mm 深 ∅ 8mm。
e: 最大 8mm，∅ 12.5mm 面板开孔，3.5mm 厚固定螺帽。
f: 最大 8mm，∅ 16.5mm 面板开孔，3.5mm 厚固定螺帽。

通用型产品外形尺寸

ZCD, ZCP, ZCT

ZCD 2● + ZCD EP16 / ZCD 3● + ZCDE P16

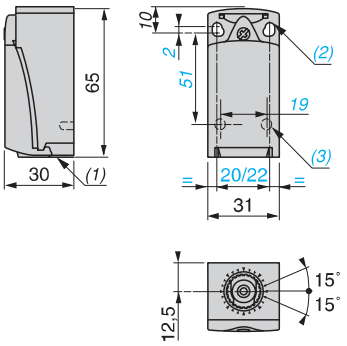

ZCD 2●M12

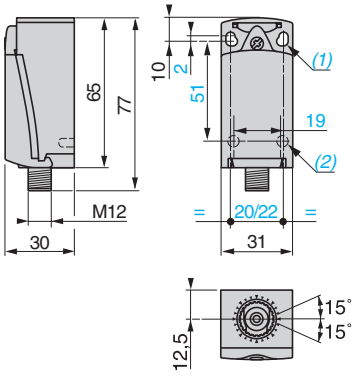

(1) 2 长圆孔 ∅ 4.3 x 6.3mm，孔中心距 22mm。2 圆孔 ∅ 4.3，孔中心距 20mm。
(2) 2 个 ∅ 3 孔，用于深 4mm 的双头支撑螺钉。

ZCP 2● + ZCP EP16 / ZCP 3● + ZCP EP16

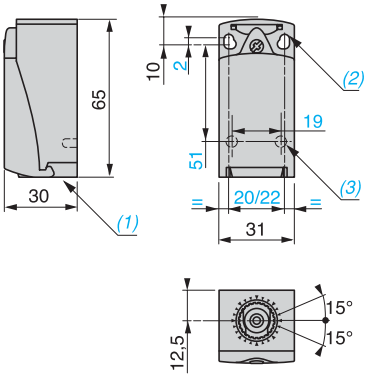

ZCP 2●M12

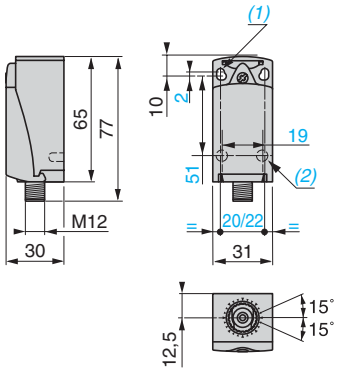

(1) 2 长圆孔 ∅ 4.3 x 6.3mm，孔中心距 22mm。2 圆孔 ∅ 4.3，孔中心距 20mm。
(2) 2 个 ∅ 3 孔，用于深 4mm 的双头支撑螺钉。
(3) 固定螺母厚度 3.5mm。

ZCT 2●P16

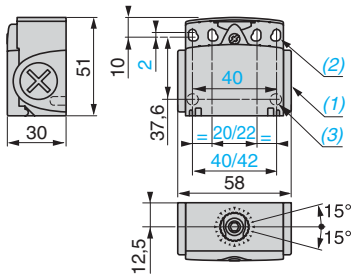

(1) 电缆进线孔适于 ISO M16 x 1.5 或 Pg 11 的电缆密封管。
(2) 4 长圆孔 ∅ 4.3 x 6.3mm，孔中心距 22/42mm。4 圆孔 ∅ 4.3，孔中心距 20/40mm。
(3) 2 个 ∅ 3 孔，用于深 4mm 的双头支撑螺钉。

通用型产品外形尺寸

ZCE 01 + ZCY 18

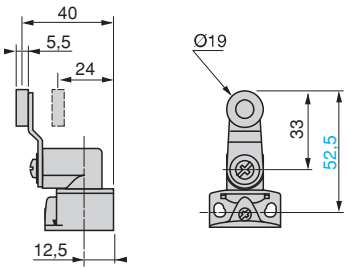

ZCE 01 + ZCY 45

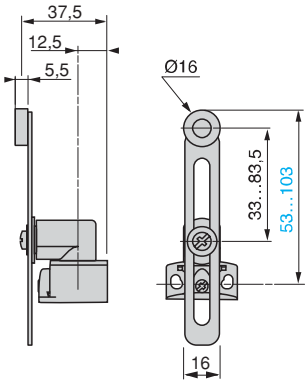

ZCE 01 + ZCY 39

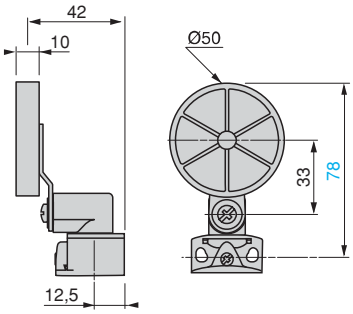

ZCE 01 + ZCY 49

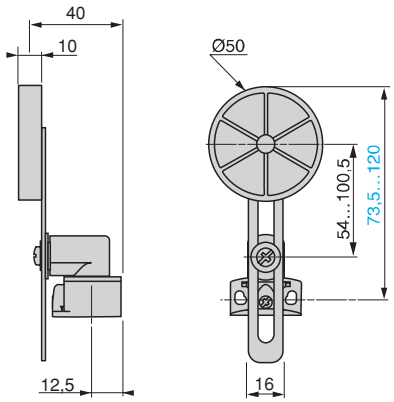

ZCE 06

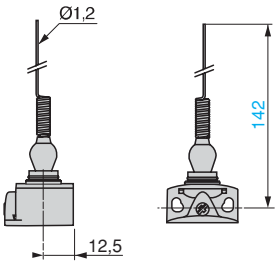

ZCE 10

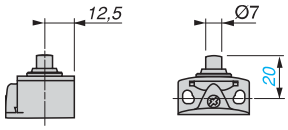

ZCE 11

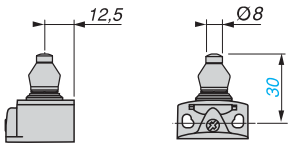

ZCE 02

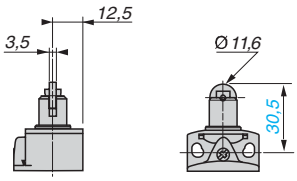

ZCE 21

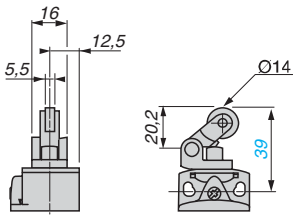

ZCE 27

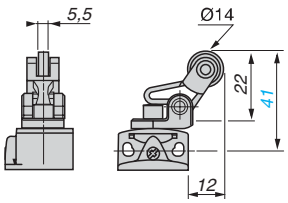

Osiswitch 限位开关

通用型产品外形尺寸

ZCE 28

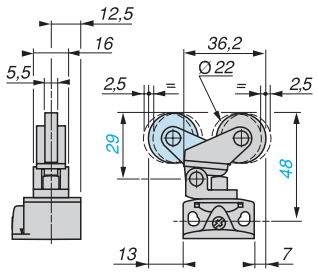

ZCE H0

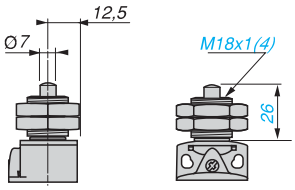

ZCE H2

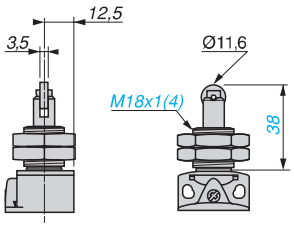

(1) 电缆进线孔适合 ISO M16 x 1.5 或 Pg 11 的电缆密封管。
(2) 2 长圆孔 ∅ 4.3 x 6.3mm，孔中心距 22mm。2 圆孔 ∅ 4.3，孔中心距 20mm。
(3) 2 个 ∅ 3 孔，用于深 4mm 的双头支撑螺钉。
(4) 固定螺母厚度 3.5mm。

XCDR

XCDR 2●10●●●

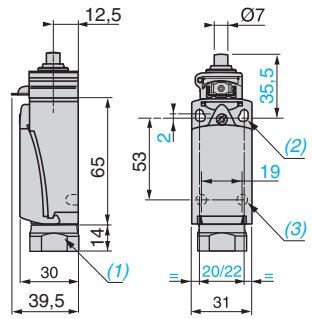

(1) 电缆进线孔适合 ISO M20 x 1.5 或 Pg 13.5 的电缆密封管。
(2) 2 长圆孔 ∅ 4.3 x 6.3mm，孔中心距 22mm。2 圆孔 ∅ 4.3，孔中心距 20mm。
(3) 2 个 ∅ 3 孔，用于深 4mm 的双头支撑螺钉。

XCDR 2●02●●●

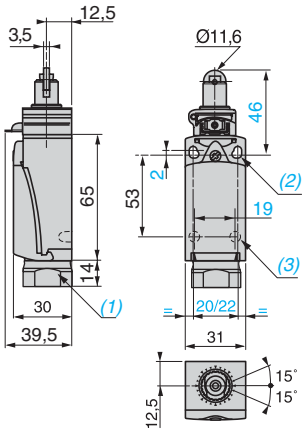

XCDR 2●21●●●

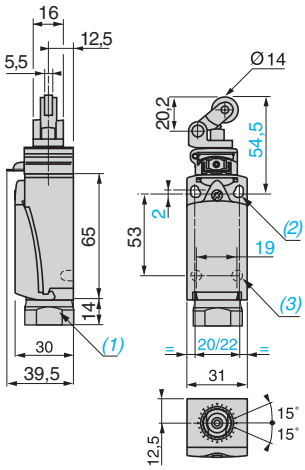

XCDR 2●27●●●

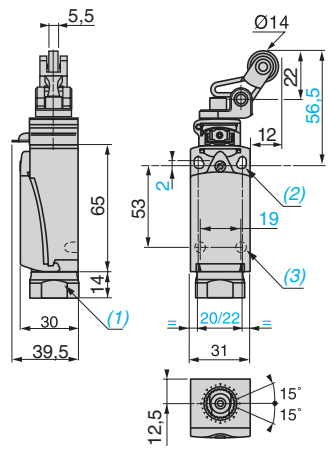

XCDR 2●18●●●, XCDR 2●19●●●

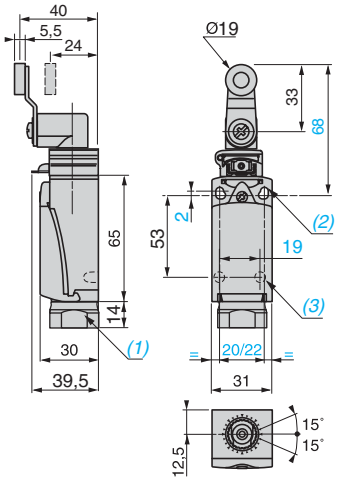

(1) 电缆进线孔适合 ISO M20 x 1.5 或 Pg 13.5 的电缆密封管。
(2) 2 长圆孔 ∅ 4.3 x 6.3mm，孔中心距 22mm。2 圆孔 ∅ 4.3，孔中心距 20mm。
(3) 2 个 ∅ 3 孔，用于深 4mm 的双头支撑螺钉。

Osiswitch 限位开关

通用型产品外形尺寸

XCPR

XCPR 2●10●●●

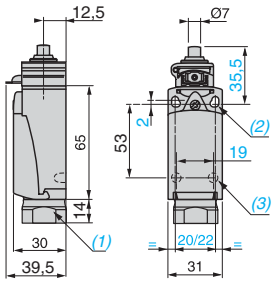

(1) 电缆进线孔适合 ISO M20 x 1.5 或 Pg 13.5 的电缆密封管。
(2) 2 长圆孔 ∅ 4.3 x 6.3mm，孔中心距 22mm。2 圆孔 ∅ 4.3，孔中心距 20mm。
(3) 2 个 ∅ 3 孔，用于深 4mm 的双头支撑螺钉。

XCPR 2●02●●●

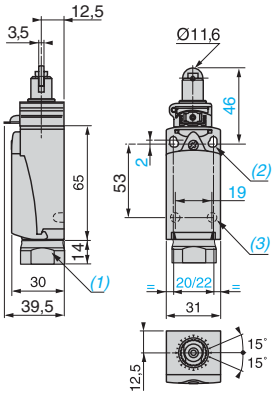

XCPR 2●21●●●

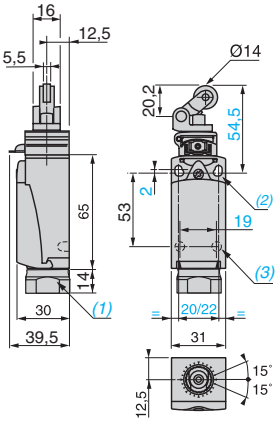

XCPR 2●27●●●

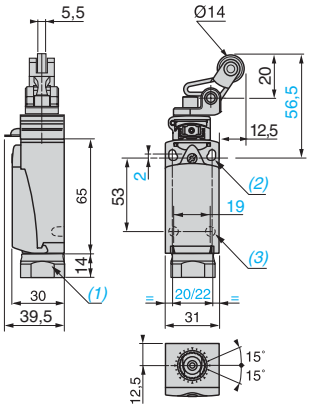

XCPR 2●18●●●, XCPR 2●19●●●

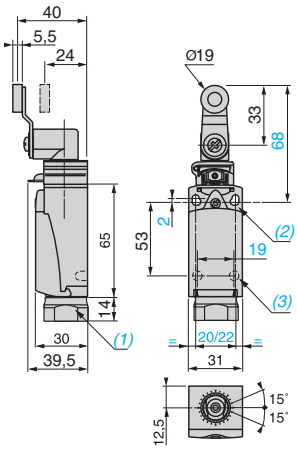

(1) 电缆进线孔适合 ISO M20 x 1.5 或 Pg 13.5 的电缆密封管。
(2) 2 长圆孔 ∅ 4.3 x 6.3mm，孔中心距 22mm。2 圆孔 ∅ 4.3，孔中心距 20mm。
(3) 2 个 ∅ 3 孔，用于深 4mm 的双头支撑螺钉。

优化型产品外形尺寸

XCNR

XCNR 2●10●●●

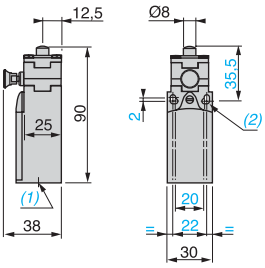

XCNR 2●02●●●

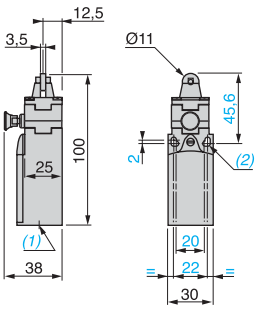

XCNR 2●21●●●

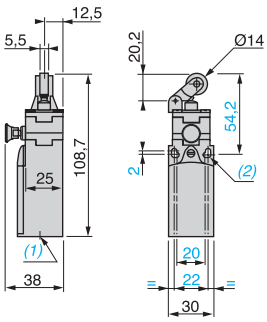

XCNR 2●27●●●

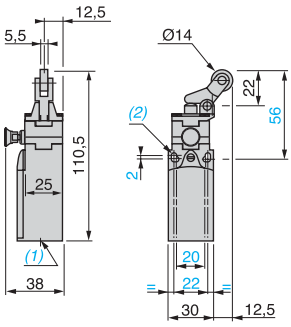

(1) 电缆进线孔适合 ISO M20 x 1.5 或 Pg 11 的电缆密封管。
(2) 长圆孔 ∅ 4.3 x 6.3mm，孔中心距 22mm。圆孔 ∅ 4.3，孔中心距 20mm。

优化型产品外形尺寸

XCMN

XCM N2110L1

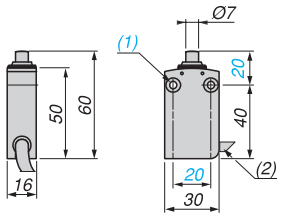

XCM N2102L1, XCM N2103L1

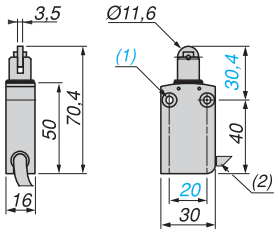

XCM N21F2L1, XCM N21F3L1

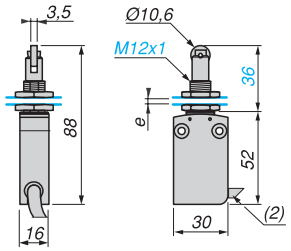

XCM N2121L1

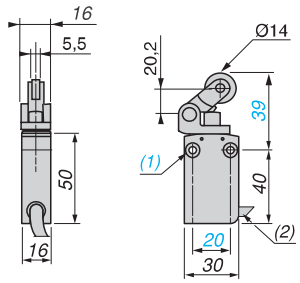

XCM N21F0L1

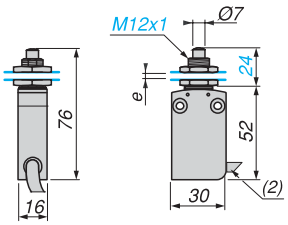

(1) 2 个固定孔 ∅ 4.2mm，沉孔 ∅ 8mm，深 4mm。
(2) 总直径 7.5mm。
e: 最大 8mm，∅ 12.5mm 面板切孔，3.5mm 厚固定螺帽。

XCM N2115L1

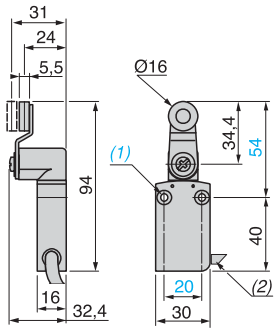

XCM N2159L1

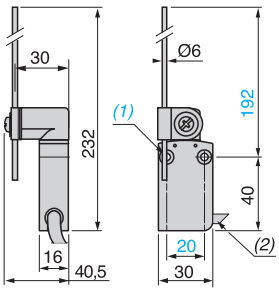

XCM N2107L1

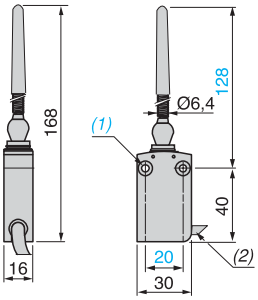

XCM N2145L1

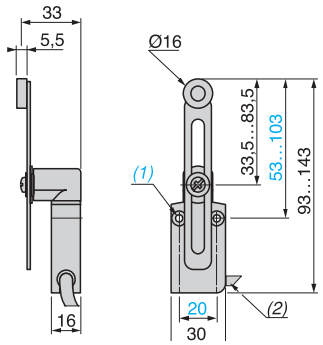

XCM N2106L1

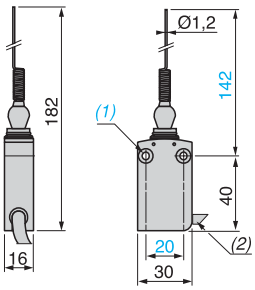

优化型产品外形尺寸

XCKN

XCK N2118P20C

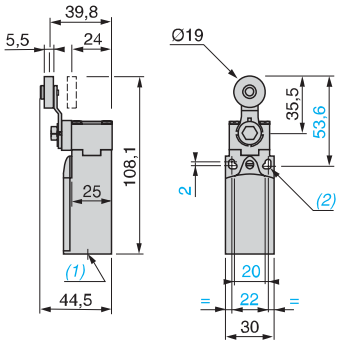

XCK N2145P20C

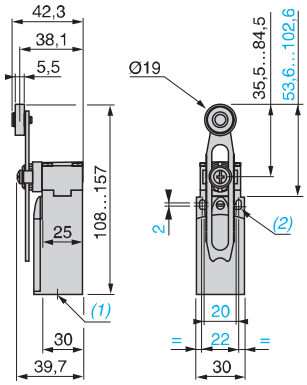

XCK N2149P20C

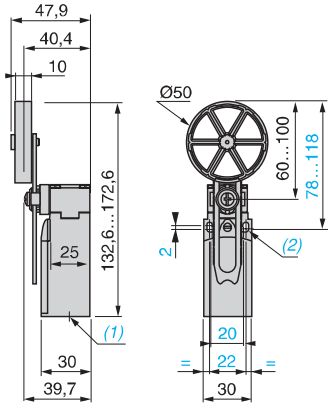

XCK N2108P20C

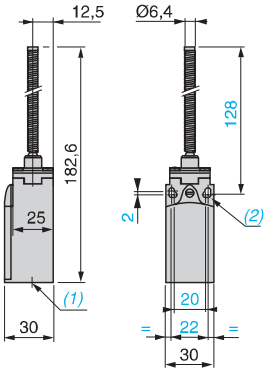

XCK N2106P20C

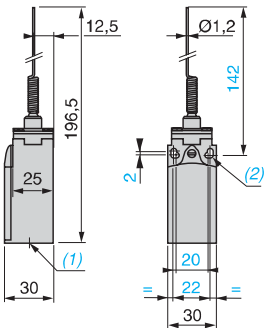

(1) 电缆进线孔适于 ISO M20 x 1.5 或 Pg 11 的电缆密封管。
(2) 长圆孔 ∅ 4.3 x 6.3mm，孔中心距 22mm。圆孔 ∅ 4.3，孔中心距 20mm。

XCK N2110P20C

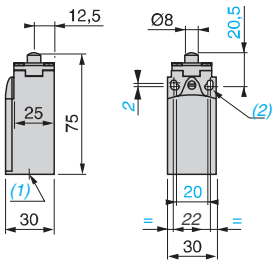

XCK N2102P20C

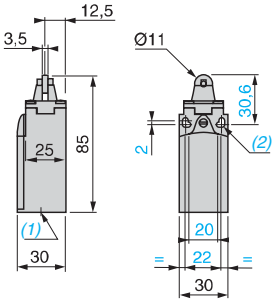

XCK N2103P20C

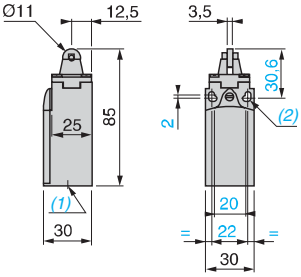

XCK N2121P20

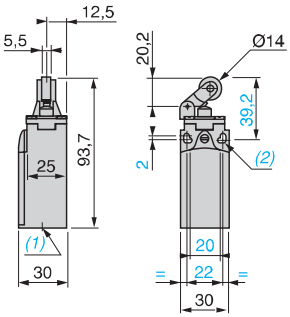

XCK N2127P20

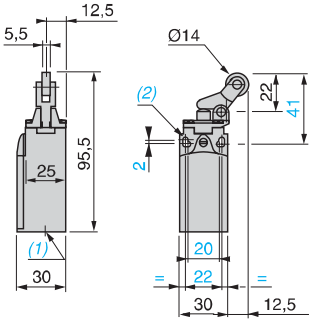

Osiswitch 限位开关

优化型产品外形尺寸

XCE-110

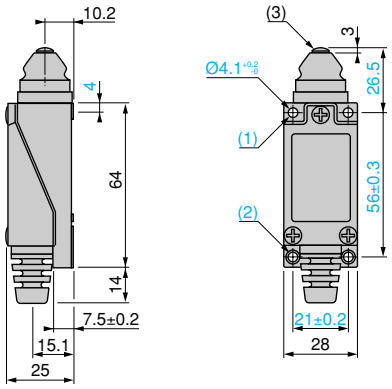

(1) 2 个 M5 敲落孔，深 7mm
(2) 2 个 M5 敲落孔
(3) 不锈钢棒 Ø7

XCE-102

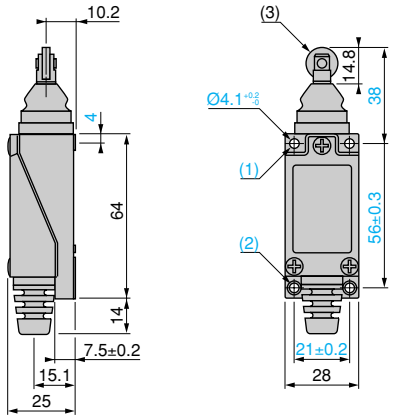

(1) 2 个 M5 敲落孔，深 7mm
(2) 2 个 M5 敲落孔
(3) 不锈钢轮 Ø 12.5 x 3.8

XCE-103

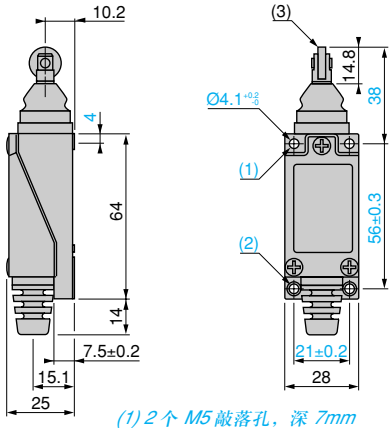

(1) 2 个 M5 敲落孔，深 7mm
(2) 2 个 M5 敲落孔
(3) 不锈钢轮 Ø 12.5 x 3.8

XCE-118

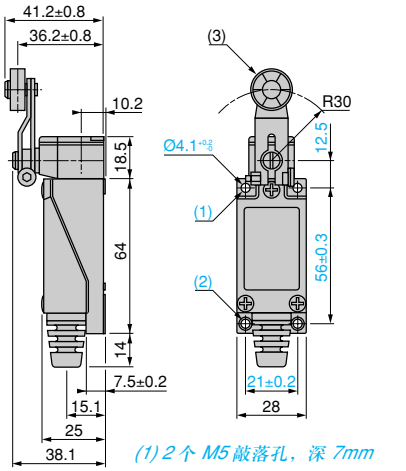

(1) 2 个 M5 敲落孔，深 7mm
(2) 2 个 M5 敲落孔
(3) 尼龙轮 Ø 8 x 7 (轮子可旋转，并可锁定在 360° 的任意位置)

XCE-145

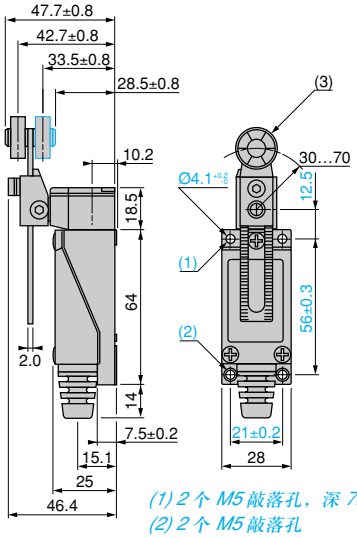

(1) 2 个 M5 敲落孔，深 7mm
(2) 2 个 M5 敲落孔
(3) 尼龙轮 Ø 8 x 7

XCE-154

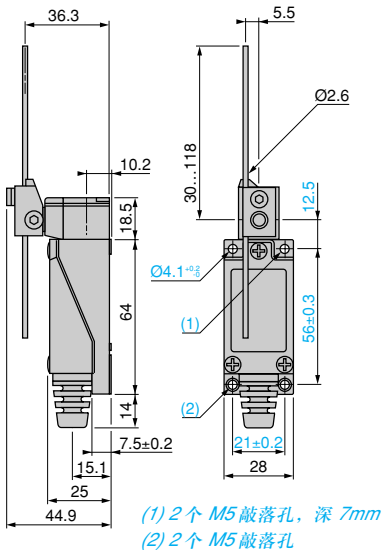

(1) 2 个 M5 敲落孔，深 7mm
(2) 2 个 M5 敲落孔

XCE-106

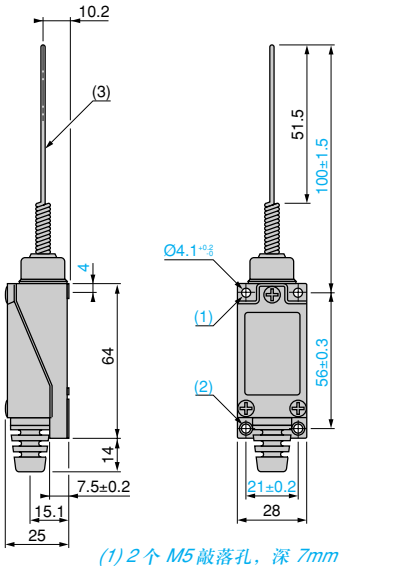

(1) 2 个 M5 敲落孔，深 7mm
(2) 2 个 M5 敲落孔
(3) 不锈钢线 Ø 1.2

XCE-181

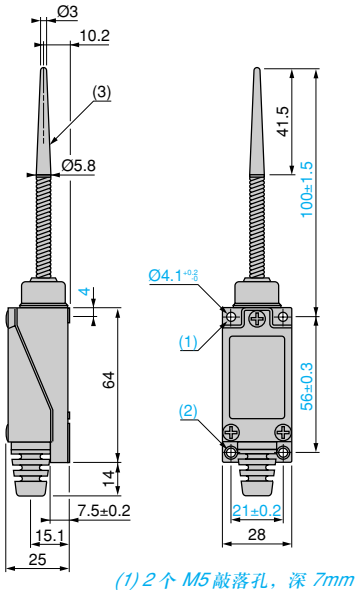

(1) 2 个 M5 敲落孔，深 7mm
(2) 2 个 M5 敲落孔
(3) 尼龙棒

Osiswitch 限位开关

优化型产品外形尺寸

XCJ-110

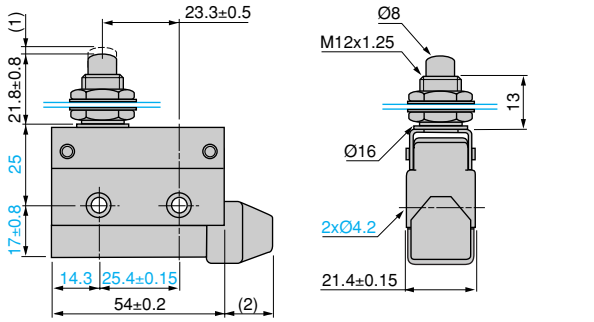

(1) 最大 2　*(2) 最大 16.5*

XCJ-102

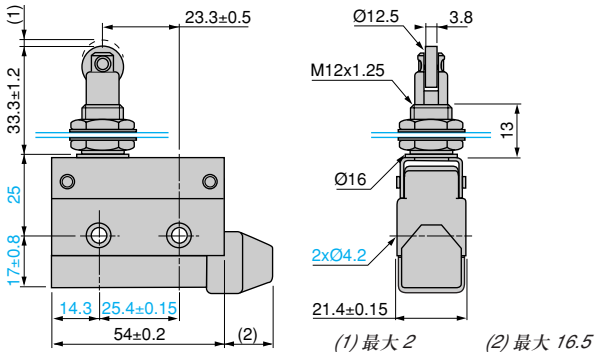

(1) 最大 2　*(2) 最大 16.5*

XCJ-103

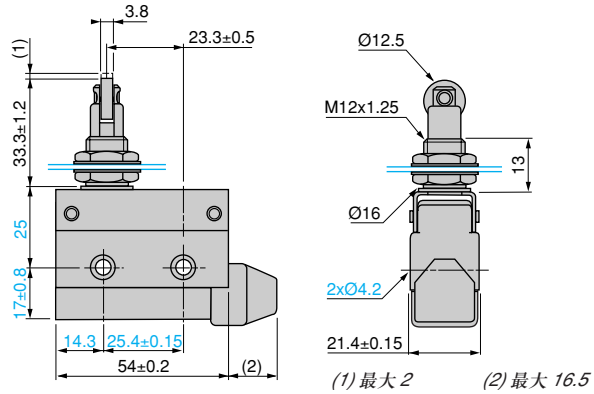

(1) 最大 2　*(2) 最大 16.5*

XCJ-121

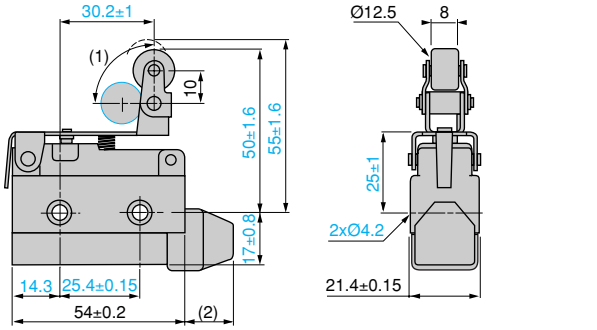

(1) 最大 90°　*(2) 最大 16.5*

XCJ-125

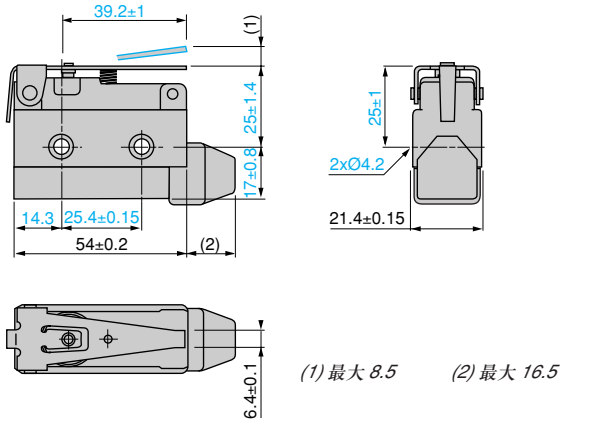

(1) 最大 8.5　*(2) 最大 16.5*

XCJ-126

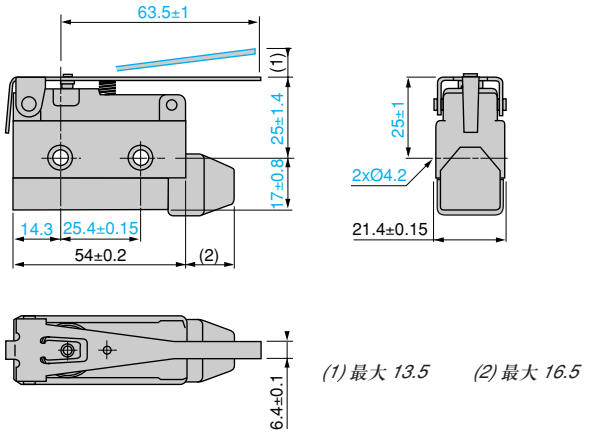

(1) 最大 13.5　*(2) 最大 16.5*

XCJ-127

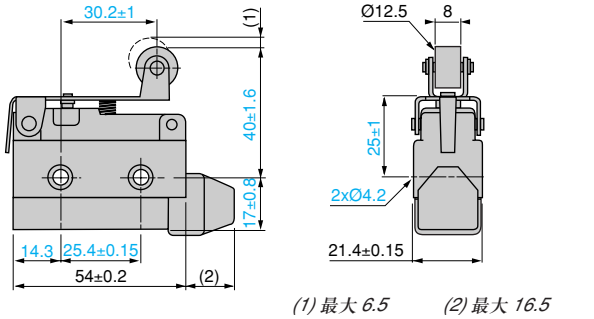

(1) 最大 6.5　*(2) 最大 16.5*

XCJ-128

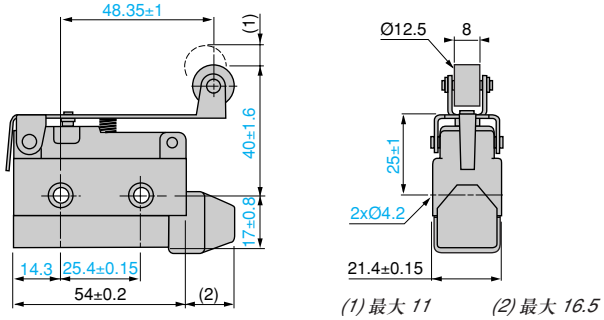

(1) 最大 11　*(2) 最大 16.5*

Osiswitch 限位开关

经典型产品外形尺寸

XCK J●61H29C
ZCK J●C + ZCK E61C

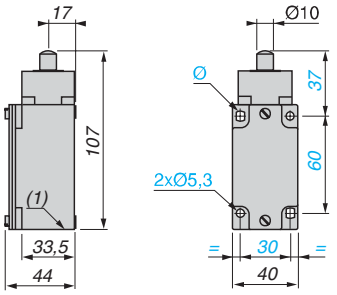

XCK J●67H29C
ZCK J●C + ZCK E67C

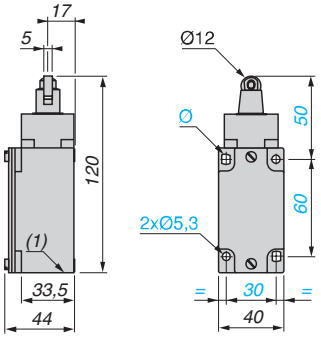

XCK J●051●H29C
ZCK J●C + ZCK E05C + ZCK Y11 或 Y13C

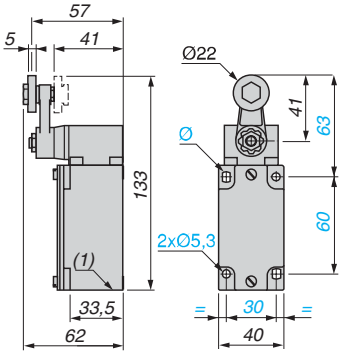

XCK J●0541H29C
ZCK J●C + ZCK E05C + ZCK Y41C

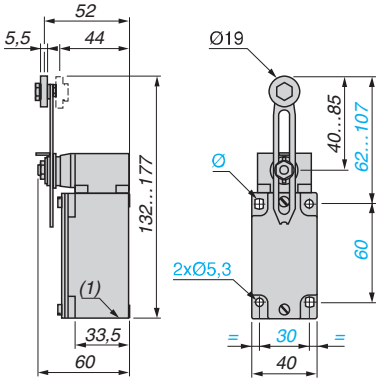

XCK J●0559H29C
ZCK J●C + ZCK E05C + ZCK Y59C

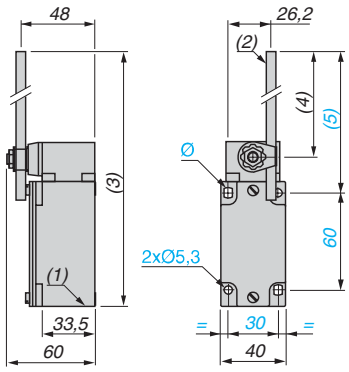

(1) 电缆密封管 ISO M20 x 1.5 或 Pg 13 或 1/2" NPT。
(2) 长 200mm 的 ∅ 6 摇杆。
(3) 最大 282。
(4) 最大 190。
(5) 最大 212。
2 个 ∅ 5.3 x 7.3 长圆孔。

ZCK J1C, J2C, J4C, J5C, J6C, J7C, J8, J9
ZCK J1H29C, J2H29C, J4H29C, J5H29C, J6H29C, J7H29C, J9H29

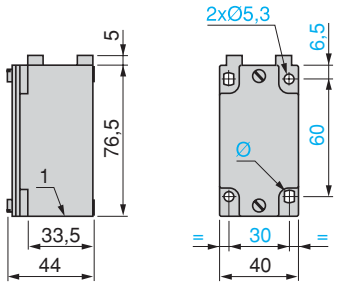

(1) 电缆密封管 ISO M20 x 1.5 或 Pg 13 或 1/2" NPT。
(2) 2 个 ∅ 5.3 x 7.3 长圆孔。

ZCK J404
ZCK J404H29

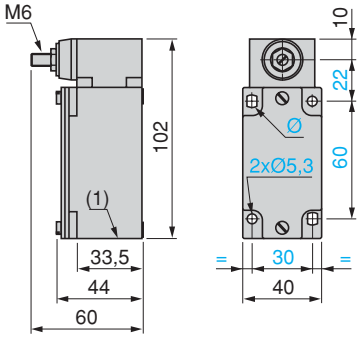

经典型产品 XCKJ 组件外形尺寸

直动头

ZCK E61C

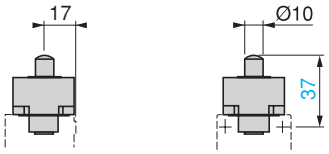

ZCK E63C

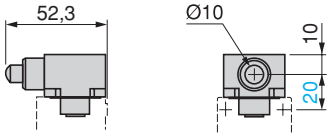

ZCK E64C

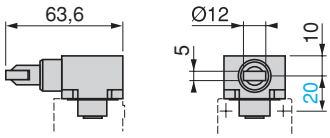

ZCK E65C

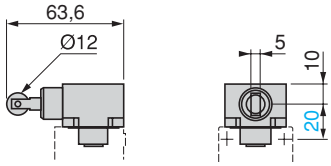

ZCK E62C, ZCK E67C

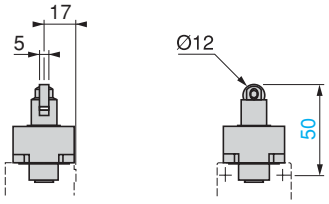

ZCK E629C

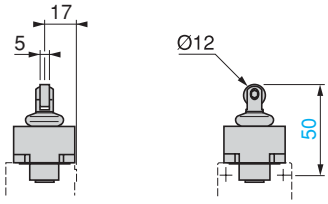

ZCK E21C, E23C

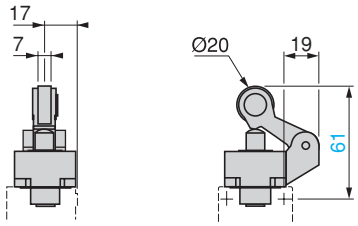

旋转头 ZCK E05C 和摇杆

ZCK Y11C, Y13C, Y14

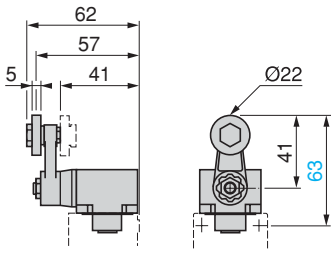

ZCK Y41C, Y43C

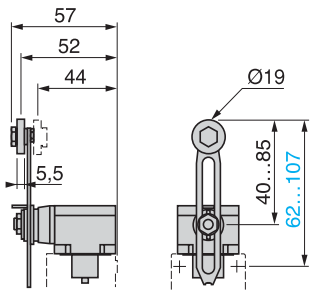

ZCK Y51, Y52, Y53, Y59C

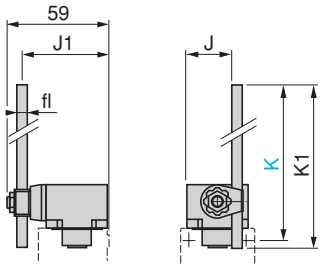

	J	J1	K max.	K1	O
ZCK Y51	20	49	137	123	U3
ZCK Y52	20	49	137	125	O3
ZCK Y53	20	49	137	125	O3
ZCK Y59	26.2	48	212	200	O6

经典型产品 XCKJ 组件外形尺寸

ZCK Y81C

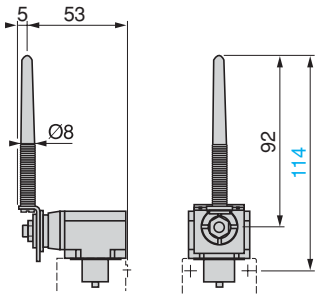

ZCK Y91C

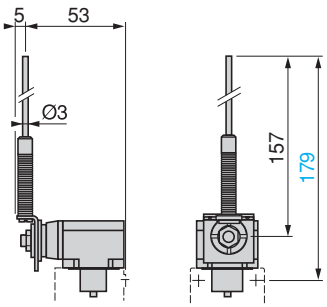

注：摇杆用 M6 螺母固定。

旋转头 ZCK E09C 和摇杆

ZCK Y61C

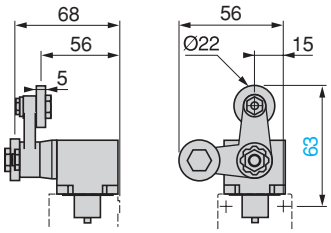

ZCK Y71C

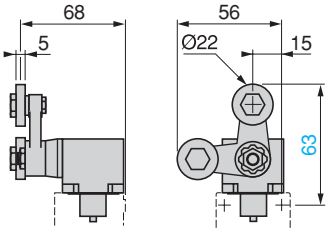

注：摇杆用 M6 螺母固定。

万向头

ZCK E06C

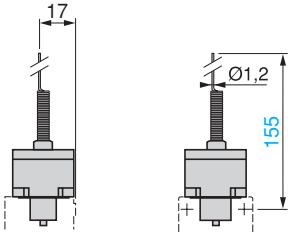

ZCK E08C

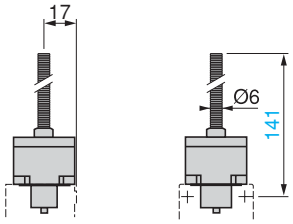

Osiswitch 限位开关

经典型产品 XCKM 外形尺寸

XCK M●10C
ZCK M●C + ZCK D10

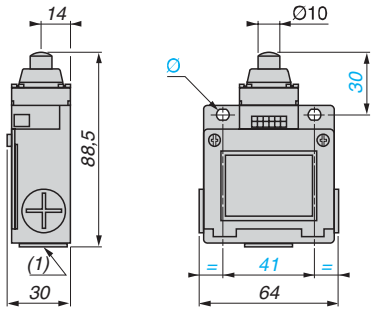

XCK M●02C
ZCK M● + ZCK D02C

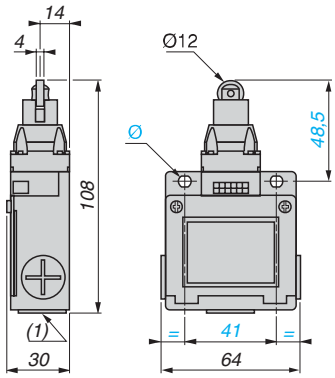

XCK M●21C
ZCK M● + ZCK D21C

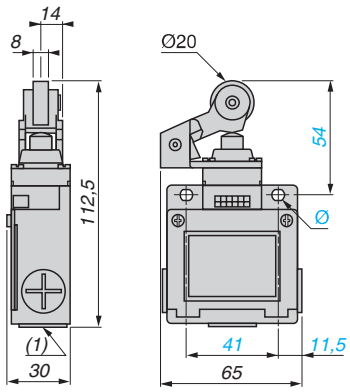

XCK M●15C
ZCK M● + ZCK D15C

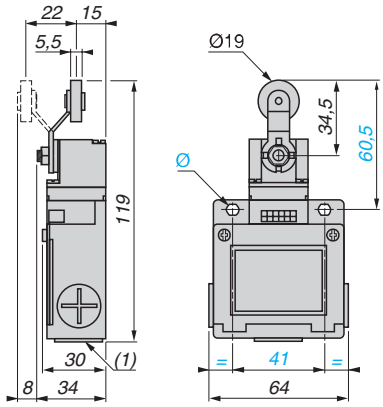

XCK M●06C
ZCK M● + ZCK D06C

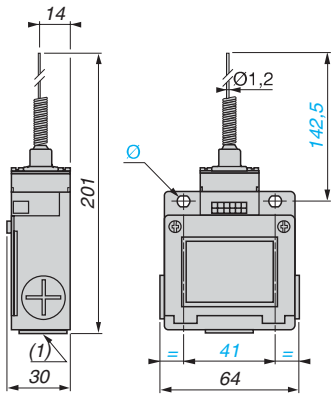

后视图
XCK M●●●, ZCK M●

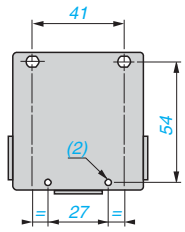

(1) 3 个进线孔，适于 ISO M20 x 1.5 或 Pg 11 型电缆密封管。
(2) 2 x ∅ 4 H 11, 深 10。
∅: 2 长圆孔 ∅ 5.2 x 6.2。

ZCK M1, M5, M6, M7, M8, M9
ZCK M1H29, M5H29, M6H29, M7H29, M8H29, M9H29

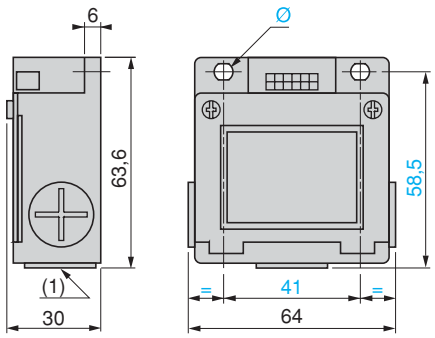

(1) 电缆密封管 ISO M20 x 1.5 或 Pg 11 或 1/2" NPT。

经典型产品 XCKM 组件外形尺寸

直动头

ZCK D10C

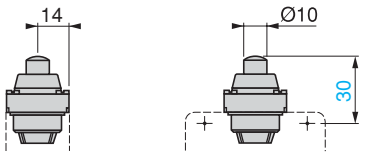

ZCK D109C

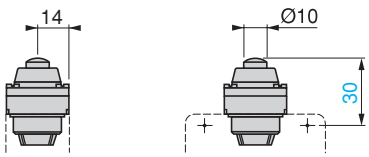

ZCK D02C

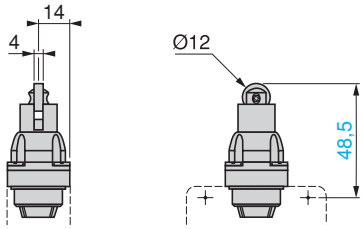

ZCK D029C

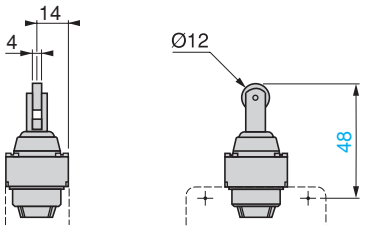

ZCK D21C, D23

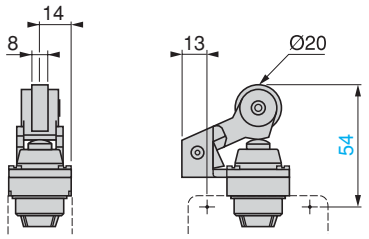

ZCK D219C, D239

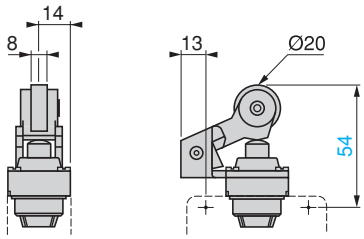

旋转头

ZCK D15C, D16C, D17

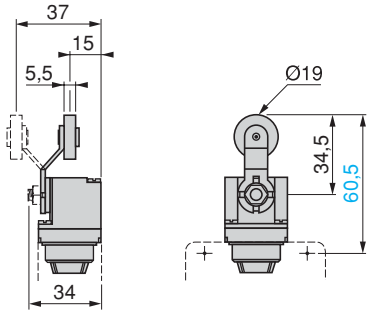

ZCK D41C

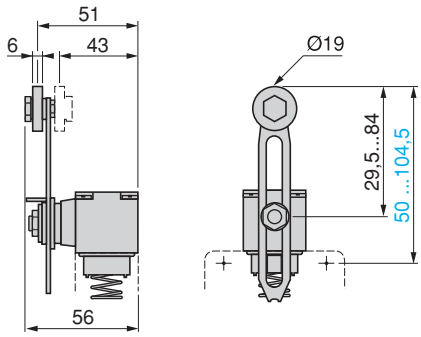

ZCK D59C

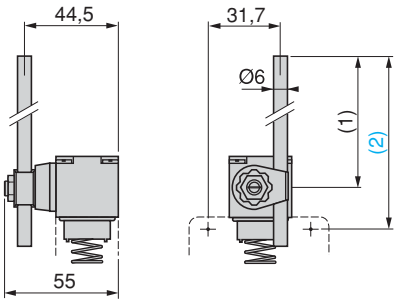

(1) 最大 190。
(2) 最大 215.5。
注：摇杆用 M6 螺母固定。

ZCK D81C

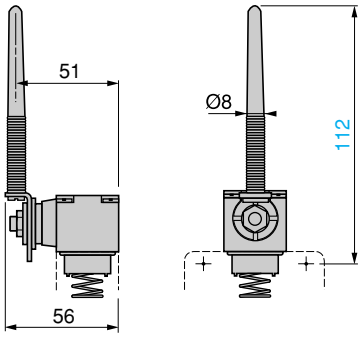

ZCK D91C

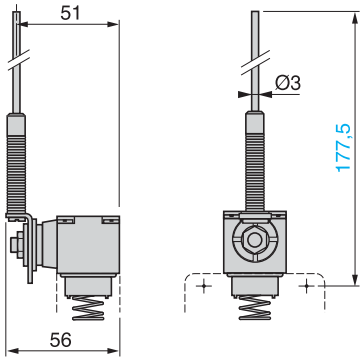

经典型产品 XCKM 组件外形尺寸

万向头

ZCK D06C

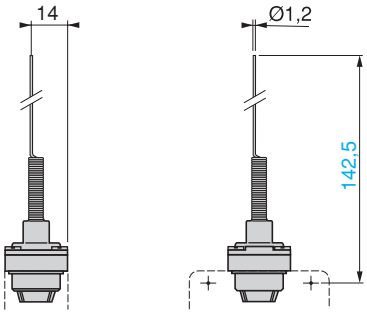

ZCK D08C

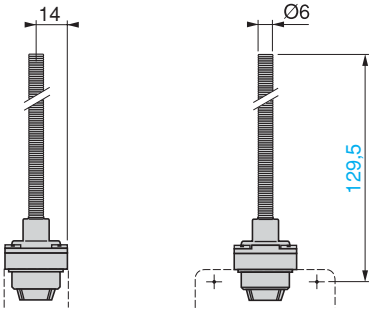

Osiswitch 限位开关

经典型产品外形尺寸

XCK S●01H29
ZCK S● + ZCK D01

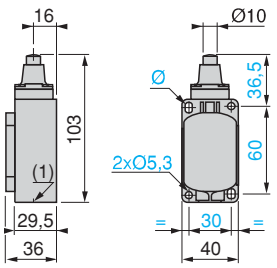

XCK S●02H29
ZCK S● + ZCK D02

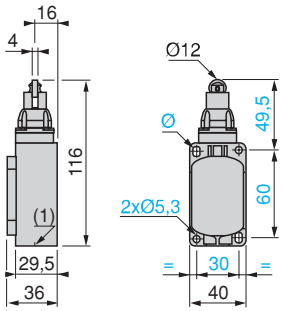

XCK S●31H29
ZCK S● + ZCK D31

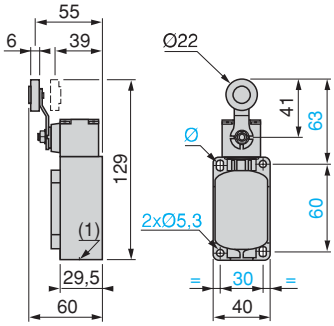

XCK S●39H29
ZCK S● + ZCK D39

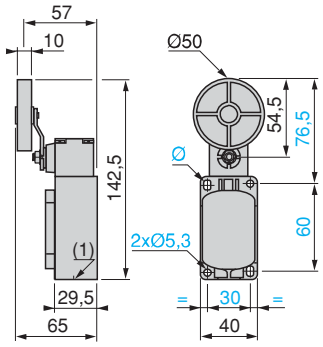

XCK S●41H29
ZCK S● + ZCK D41

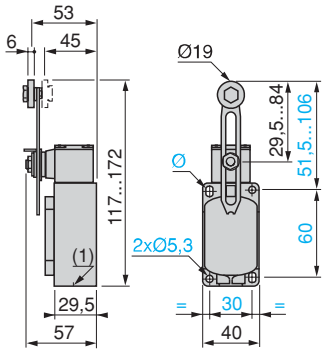

XCK S●49H29
ZCK S● + ZCK D49

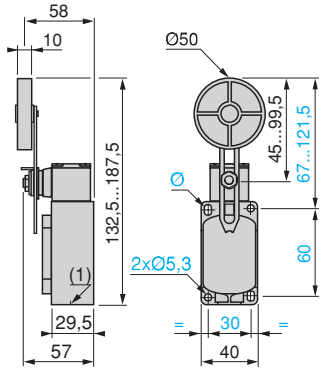

XCK S●59H29
ZCK S● + ZCK D59

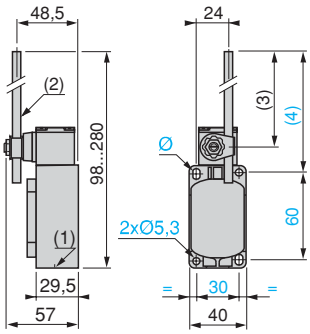

(1) 进线孔适用于 ISO M20 x 1.5 或 Pg 13 的电缆密封管。
(2) 长 200mm 的 ∅ 6 摇杆。
(3) 最大 190。
(4) 最大 212。
2 个 ∅ 5.3 x 7.3 长圆孔。

Osisonic 超声波传感器

外形及安装尺寸

XX5 12A●●AM8

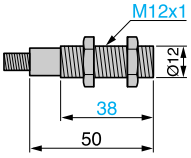

XX5 18A1KAM12

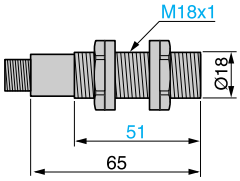

XX5 18A3●AM12

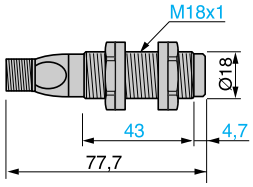

XXZ PB100

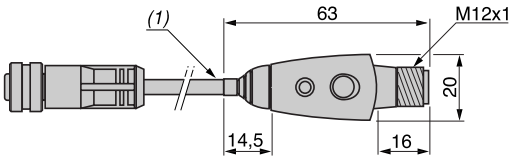

(1) 电缆长度：152.4mm。

XX6 30A1KAM12

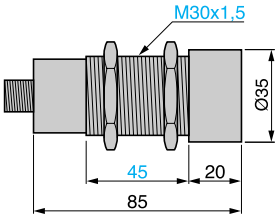

XX6 30A3●CM12

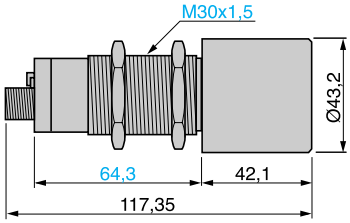

XX9 30A1A●M12

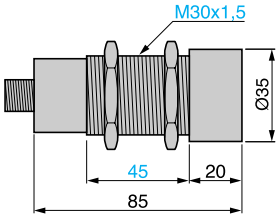

XX9 30A3A●M12

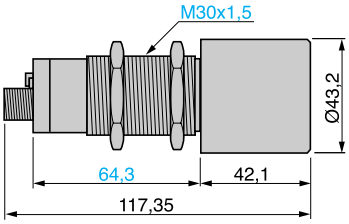

XX7 F1A2●AL01M12

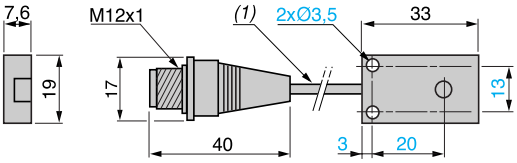

(1) 连线长度：152mm。

XX7 K1A2●AM12

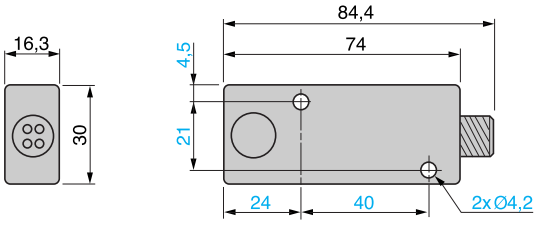

XX7 V1A1●AM12

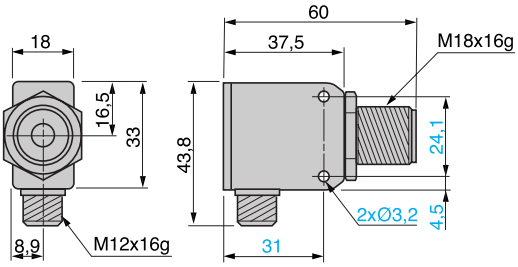

XXZ PB100

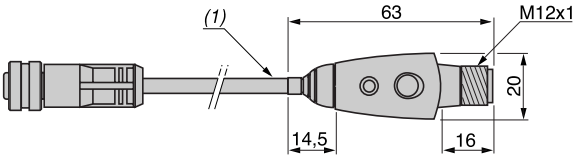

(1) 连线长度：152.4mm。

Osicoder 光电旋转编码器

增量型产品外形尺寸

Ø40mm 编码器

XCC 1406PR●●●N

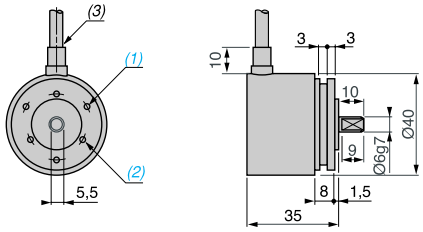

(1) 在 28 PCD 上间隔 120° 有 3 个 M3 x 0.45 孔，深度： 6 mm。
(2) 在 24 PCD 上间隔 120° 有 3 个 M3 x 0.45 孔，深度： 6 mm。
(3) Ø 6 电缆，长度 2 m，最小弯曲半径：30 mm。

XCC 1406TR●●●N

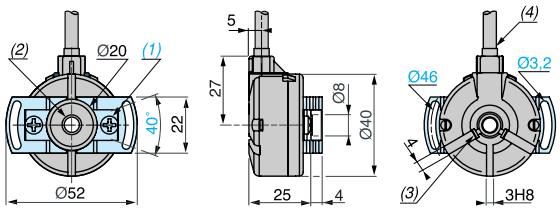

(1) 在 30 PCD 上间隔 180° 有 2 个用于十字头螺丝的 M4 孔，深度 6 mm。
(2) 轴套型，Ø 6 (H7)。
(3) 2 个 M2 x 3 平头十字固定螺丝。
(4) Ø 6 电缆，长度 2m，最小弯曲半径：30 mm。

Ø58mm 编码器

XCC 1506PS●●X, XCC 1506PS●●Y

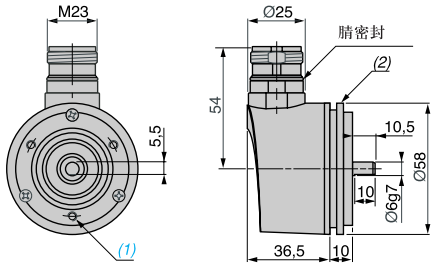

(1) 在 42 PCD 上间隔 120° 有 3 个 M3 x 4 孔，深度：10 mm。
(2) 通过套环 XCC RB1 安装。

XCC 1510PS●●X, 1510PS●●Y / XCC 1510PSM●●X, 1510PSM●●Y

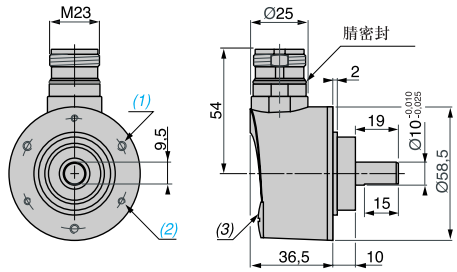

(1) 在 48 PCD 上间隔 120° 有 3 个 M4 孔，深度：8 mm。
(2) 在 48 PCD 上间隔 120° 有 3 个 M3 孔，深度：8 mm。
(3) 塞子，仅用于编码器 XCC 1510PSM●●X 和 1510PSM●●Y。

XCC 1514TS●●X, 1514TS●●Y / XCC 1514TSM●●X, 1514TSM●●Y

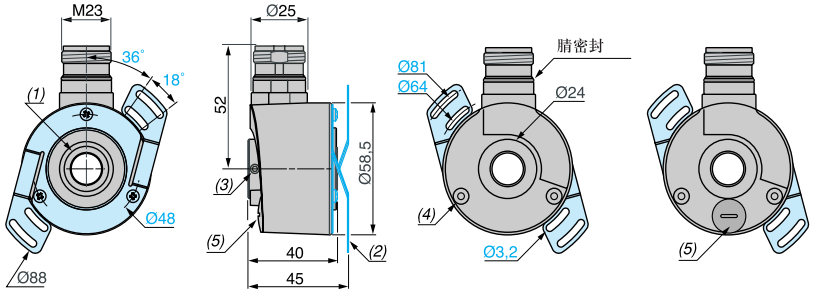

(1) 轴套型，Ø 14 (H7)。
(2) 柔性安装，安装 1 个 XCC RF5N。
(3) 2 个 HC M4 x 4 固定螺丝。
(4) 用于自攻螺纹 M3 x 6 螺丝孔。
(5) 塞子，仅用于编码器
XCC 1514TSM●●X 和 1514TSM●●Y。

Ø90mm 编码器

XCC 1912PS●●●N

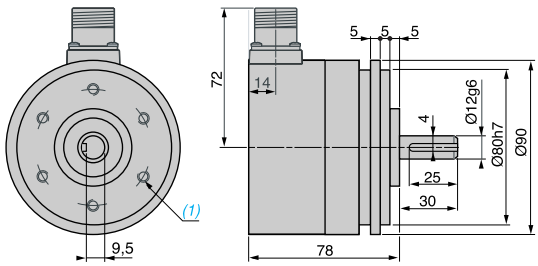

(1) 在 60 PCD 上间隔 60° 有 6 个 M6 x 1 孔，
深度：最大 12 mm。

XCC 1930TS●●●N

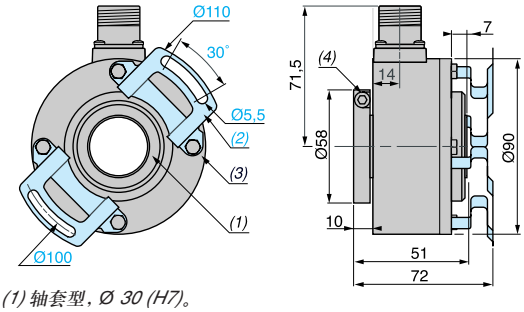

(1) 轴套型，Ø 30 (H7)。
(2) 防旋转装置，安装 1 个 XCC RF9N。
(3) 在 78 PCD 上有 4 个 M5 x 6 孔。
(4) 1 个 CHC M5 x 12 不锈钢 A2 固定螺丝。

绝对型产品外形尺寸

Ø58mm 单转绝对型编码器

XCC 2506PS81KB, XCC 2506PS81KGN,
XCC 2506PS81SBN, XCC 2506PS81SGN

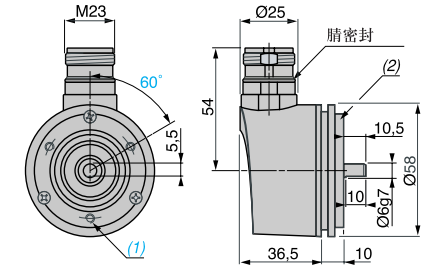

(1) 在 42 PCD 上间隔 120° 有 3 个 M4 孔，深度：10 mm。
(2) 通过套环 XCC RB1 安装。

XCC 2510PS81KB, XCC 2510PS81KGN,
XCC 2510PS81SBN, XCC 2510PS81SGN

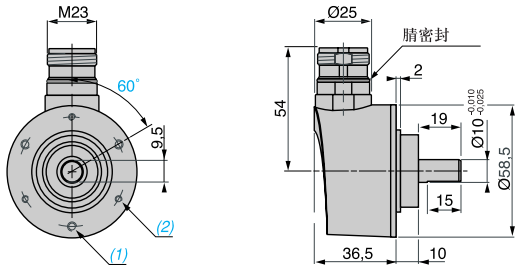

(1) 在 48 PCD 上间隔 120° 有 3 个 M4 孔，深度：8 mm。
(2) 在 48 PCD 上间隔 120° 有 3 个 M3 孔，深度：8 mm。

XCC 2514TS81KB, XCC 2514TS81KGN, XCC 2514TS81SB, XCC 2514TS81SG

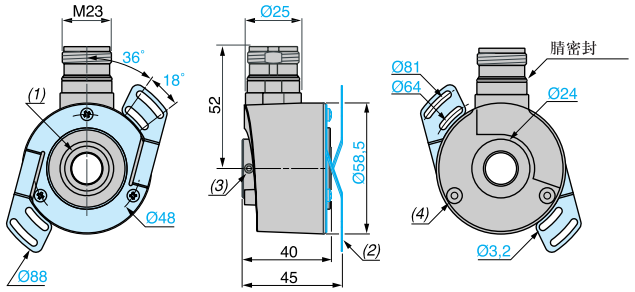

(1) 轴套型，Ø 14 (H7)。
(2) 柔性安装套件，安装 1 个 XCC RF5N。
(3) 2 个 HC M4 x 4 固定螺丝。
(4) 用于自攻螺纹 M3 x 6 螺丝的孔。

Ø58mm 多转绝对型编码器

XCC 3506PS84SBN, XCC 3506PS84SGN

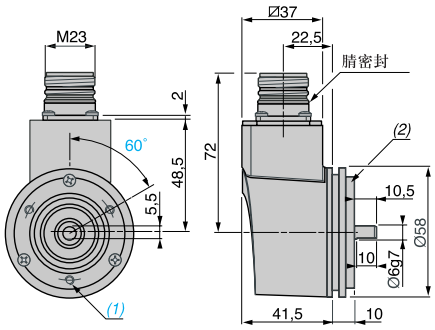

(1) 在 42 PCD 上间隔 120° 有 3 个 M4 孔，深度：10 mm。
(2) 安装了套环 XCC RB1。

XCC 3510PS84SBN, XCC 3510PS84SGN

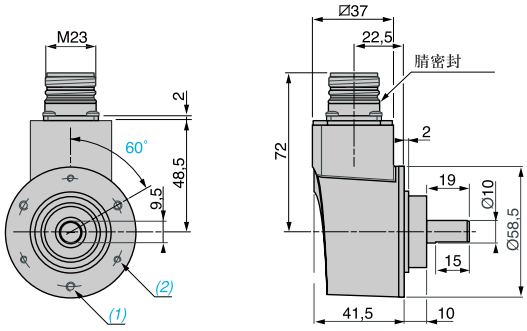

(1) 在 48 PCD 上间隔 120° 有 3 个 M4 孔，深度：8 mm。
(2) 在 48 PCD 上间隔 120° 有 3 个 M3 孔，深度：8 mm。

XCC 3514TS84SB, XCC 3514TS84SG

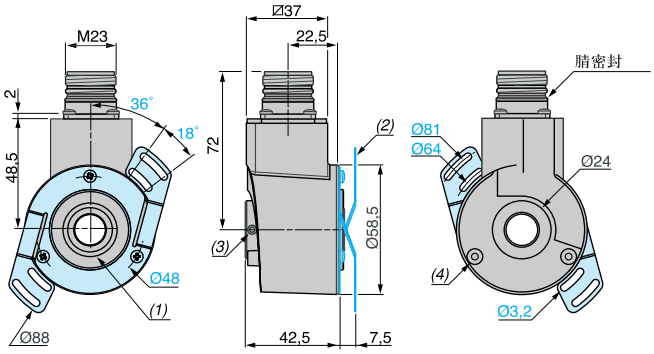

(1) 轴套型，Ø 14 (H7)。
(2) 柔性安装套件，安装 1 个 XCC RF5N。
(3) 2 个 HC M4 x 4 固定螺丝。
(4) 自攻螺纹 M3 x 6 螺丝的孔。

Osicoder 光电旋转编码器

绝对型产品外形尺寸

Ø58mm CANopen 多转绝对型编码器

XCC 3510PS84CB

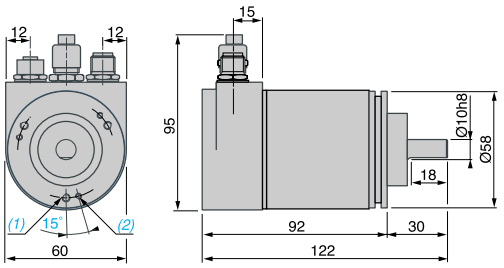

(1) 在 48 PCD 上间隔 120° 有 3 个 M4 孔，深度：6 mm。
(2) 在 48 PCD 上间隔 120° 有 3 个 M3 孔，深度：6 mm。

XCC 3515CS84CB

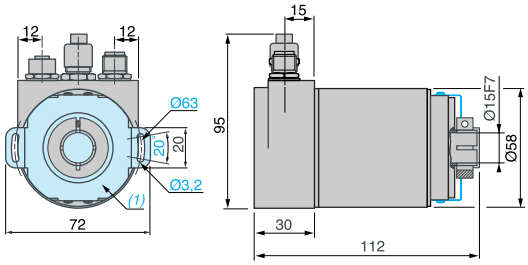

(1) 柔性安装件，安装 1 个 XCC RF5B。

Ø58mm PROFIBUS-DP 多转绝对型编码器

XCC 3510PV84FB

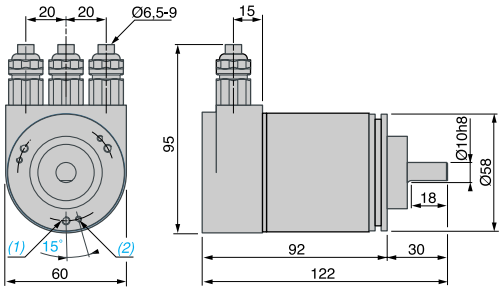

(1) 在 48 PCD 上间隔 120° 有 3 个 M4 孔，深度：6 mm。
(2) 在 48 PCD 上间隔 120° 有 3 个 M3 孔，深度：6 mm。

XCC 3515CV84FB

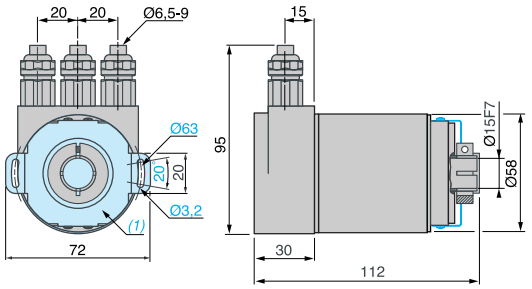

(1) 柔性安装件，安装 1 个 XCC RF5B。

Ø90mm 单转绝对型编码器

XCC 2912PS81KBN, XCC 2912PS81KGN

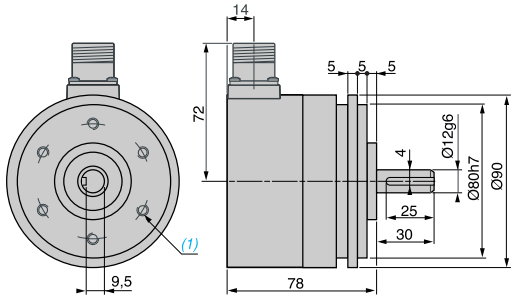

(1) 在 60 PCD 上间隔 120° 有 6 个 M6 x 1 孔，深度：最大 12 mm。

XCC 2930TS81SBN, XCC 2930TS81SGN

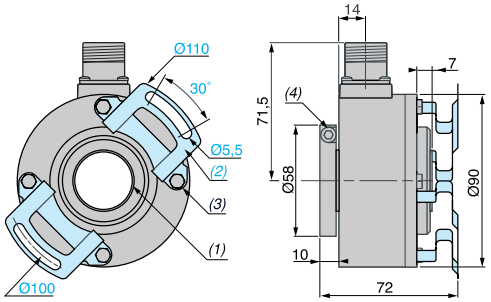

(1) 轴套型，Ø 30 (H7)。
(2) 防旋转装置，安装 1 个 XCC RF9N。
(3) 在 78 PCD 上有 4 个 M5 x 6 孔。
(4) 1 个 CHC M5 x 12 不锈钢 A2 固定螺丝。

Ø90mm 多转绝对型编码器

XCC 3912PS84S●N

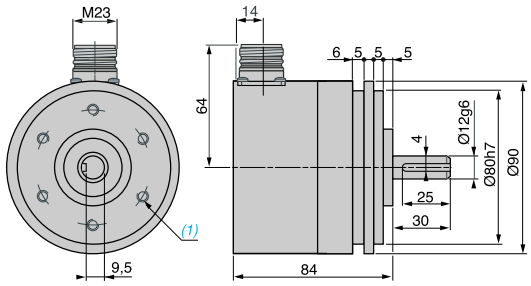

(1) 在 60 PCD 上间隔 120° 有 6 个 M6 x 1 孔，深度：最大 12 mm。

XCC 3930TS84S●N

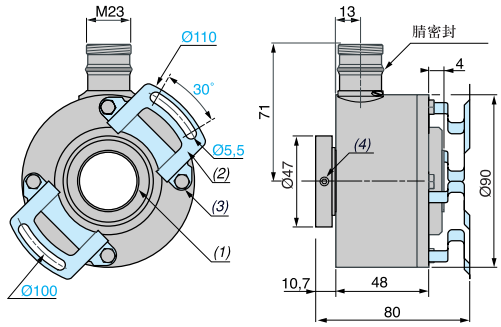

(1) 轴套型，Ø 30 (H7)。
(2) 防旋转装置，安装 1 个 XCC RF9N。
(3) 在 78 PCD 上有 4 个 M5 x 6 孔。
(4) 3 个 HC M5 x 6 不锈钢 A2 固定螺丝。

Ositrack RFID 识别系统

小型工作站外形尺寸

XGC S4901201

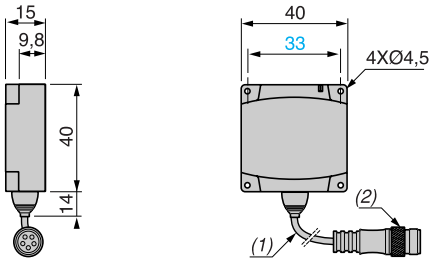

XGC S8901201

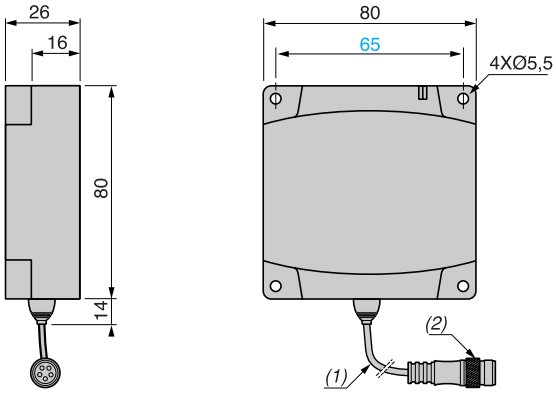

(1) 用 CHC 型螺丝
(2) 屏蔽电缆(长度：20 cm)。
(3) M12 型 5 针孔型 A 码屏蔽接头。

读 / 写载码体外形尺寸

方型载码体

XGH B44●345

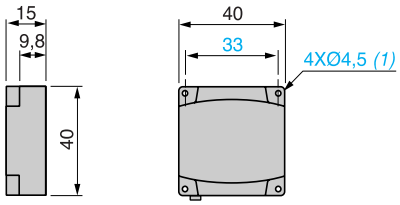

(1) 用 CHC 型螺丝

XGH B221346

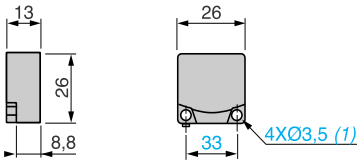

矩形载码体

XGH B90E340

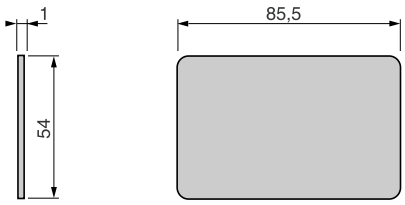

圆柱型载码体

XGH B320345

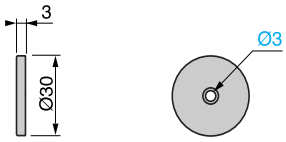

XGH B211345

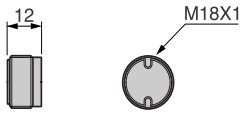

接线盒外形尺寸*(1)*

TCS AMT31FP

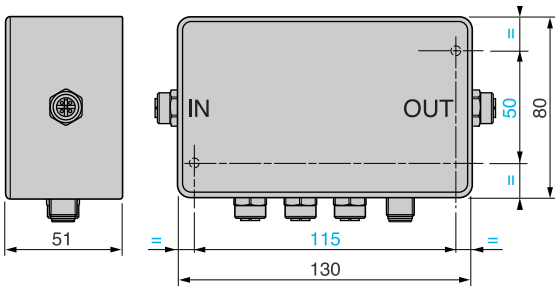

XGS Z33ETH

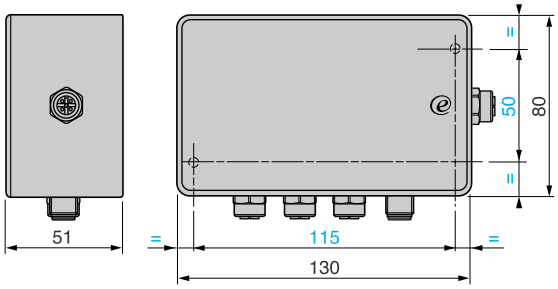

(1) 预留 110 mm 的间隙区，以便连接电缆。

施耐德电气(中国)投资有限公司

施耐德电气(中国)投资有限公司	北京市朝阳区将台路 2 号和乔丽晶中心施耐德大厦	邮编：100016	电话：(010) 84346699	传真：(010) 84501130
■ **上海分公司**	上海市宜山路 1009 号创新大厦 12 层	邮编：200233	电话：(021) 24012500	传真：(021) 64955031
■ **广州分公司**	广州市环市东路 403 号广州国际电子大厦 31 楼	邮编：510095	电话：(020) 87320138	传真：(020) 87321929
■ **武汉分公司**	湖北省武汉市建设大道 568 号新世界国贸大厦 I 座37 层01, 02, 03, 05单元	邮编：430022	电话：(027) 68850668	传真：(027) 68850488
■ **南京办事处**	南京市中山路 268 号汇杰广场 2001-2003 室	邮编：210008	电话：(025) 83198399	传真：(025) 83198321/22
■ **南宁办事处**	南宁市南湖区民族大道 111 号广西发展大厦 12 层	邮编：530022	电话：(0771) 5519761/62	传真：(0771) 5519760
■ **青岛办事处**	青岛香港中路 59 号国际金融中心 35 层 3501B 层	邮编：266071	电话：(0532) 85793001	传真：(0532) 85793002
■ **烟台办事处**	烟台市南大街 9 号金都大厦 2516 室	邮编：264001	电话：(0535) 3393899	传真：(0535) 3393998
■ **深圳办事处**	深圳市深南东路 5047 号深圳发展银行大厦 17 层 H	邮编：518001	电话：(0755) 25841022/1488	传真：(0755) 82080250
■ **大连办事处**	大连市中山区同兴街 25 号大连世界贸易大厦 45 层	邮编：116001	电话：(0411) 82530368	传真：(0411) 82531268
■ **福州办事处**	福州市五一中路 88 号平安大厦 12 层 D 单元	邮编：350005	电话：(0591) 7114853	传真：(0591) 7112046
■ **杭州办事处**	杭州市凤起路 78 号浙金广场 4 楼	邮编：310003	电话：(0571) 85271466	传真：(0571) 85271305
■ **重庆办事处**	重庆市渝中区邹容路 68 号大都会商厦 16 楼 1603 室	邮编：400010	电话：(023) 63839700	传真：(023) 63839707
■ **西安办事处**	西安市高新区科技路 48 号创业广场 B 座 17 层	邮编：710075	电话：(029) 88332711	传真：(029) 88324697/4820
■ **天津办事处**	天津市河西区围堤道 125-127 号天信大厦 13 层 1305 室	邮编：300074	电话：(022) 28408408	传真：(022) 28408410
■ **长沙办事处**	长沙市五一中路 68 号亚大时代 11 层 1106 室	邮编：410011	电话：(0731) 4585710/11/12/13	传真：(0731) 4585709
■ **昆明办事处**	昆明市东风西路 123 号三和商利写字楼 14 层 D 座	邮编：650032	电话：(0871) 3647549/50/58/59	传真：(0871) 3647552
■ **成都办事处**	成都市顺城大街 308 号冠城广场 27 楼 B, C, D, E, F 座	邮编：610017	电话：(028) 86528282	传真：(028) 86528383
■ **乌鲁木齐办事处**	乌鲁木齐市新华北路 5 号美丽华酒店 2521 室	邮编：830002	电话：(0991) 2825888-2521	传真：(0991) 2848188
■ **沈阳办事处**	沈阳市沈河区青年大街 219 号华新国际大厦 16 层 G, H, I 座	邮编：110015	电话：(024) 23964339	传真：(024) 23964296/97
■ **济南办事处**	济南市泺源大街 229 号金龙中心主楼 21 层 D 座	邮编：250012	电话：(0531) 6121765	传真：(0531) 6121628
■ **苏州办事处**	苏州市干将西路 1296 号 C1 区 700 室	邮编：215004	电话：(0512) 68622550	传真：(0512) 68622597
■ **宁波办事处**	宁波市江东北路 1 号中信宁波国际大酒店 833 室	邮编：315010	电话：(0574) 87716067	传真：(0574) 87724576
■ **合肥办事处**	合肥市长江路 1104 号古井假日酒店 820 室	邮编：230001	电话：(0551) 4291993 4299891/92/93/95	传真：(0551) 2206956
■ **郑州办事处**	郑州市金水路 115 号中州假日宾馆 1 号楼 4 层	邮编：450003	电话：(0371) 65939211/12 65935282	传真：(0371) 65939213
■ **哈尔滨办事处**	哈尔滨市南岗区红军街 15 号奥维斯发展大厦 22 层 A, B 座	邮编：150001	电话：(0451) 53009797	传真：(0451) 53009639
■ **厦门办事处**	厦门市厦禾路 189 号银行中心 2502 室	邮编：361003	电话：(0592) 2386700	传真：(0592) 2386701
■ **石家庄办事处**	石家庄市中山东路 303 号世贸皇冠酒店办公楼 12 层 1201 室	邮编：050011	电话：(0311) 6698713	传真：(0311) 6698723
■ **无锡办事处**	无锡市中山路 343 号东方广场 19 层 D, E, F 座	邮编：214001	电话：(0510) 2752575	传真：(0510) 2755950
■ **长春办事处**	长春市解放大路 2677 号长春光大大厦 1211-1212 室	邮编：130061	电话：(0431) 8400302/03	传真：(0431) 8400301
■ **东莞办事处**	广东省东莞市南城区体育路 2 号，鸿禧中心 B 座 1003 室	邮编：523070	电话：(0769) 2428234	传真：(0769) 2413160
■ **太原办事处**	太原市府西街 268 号力鸿大厦 1003 室	邮编：030002	电话：(0351) 4937186/4937025	传真：(0351) 4937029
■ **中山办事处**	广东省中山市中山三路 18 号中银大厦 18 楼 1813 室	邮编：528403	电话：(0760) 8235971/72/73	传真：(0760) 8235979
■ **洛阳办事处**	河南省洛阳市涧西区凯旋西路 88 号华阳广场国际大饭店 609 室	邮编：471003	电话：(0379) 65588678	传真：(0379) 65588679
■ **常州办事处**	江苏省常州市局前街 2 号椿庭楼宾馆 1216 室	邮编：213003	电话：(0519) 8130710	传真：(0519) 8130711
■ **佛山办事处**	佛山市祖庙路百花广场 2823 室	邮编：528000	电话：(0757) 83992619/0029	传真：(0757) 83991312
■ **施耐德(香港)有限公司**	香港鲗鱼涌英皇道979号太古坊和域大厦13楼东翼		电话：(00852) 25650621	传真：(00852) 28111029
■ **施耐德电气中国研修学院**	北京市朝阳区将台路 2 号和乔丽晶中心施耐德大厦	邮编：100016	电话：(010) 84346699	传真：(010) 84501137

客户支持热线：*400 810 1315*

高效率的 Telemecanique 品牌*解决方案*

通过组合， Telemecanique 产品提供高质量的解决方案，满足您所有的自动化和控制的应用需求。

国际化视野

遍布世界的产品

- 遍布 130 个国家的 5000 多个分销点
- 您总能找到满足您需求同时符合您所在国家标准的 TE 产品

遍布世界的技术支持

- 我们的技术工程师随时为您服务，并为您量身定做最优解决方案
- 施耐德电气为您提供世界范围内的所有可能的技术支持

施耐德电气公司版权所有

客户支持热线：***400 810 1315***

简 · 易 · 精 · 智!

施耐德电气公司
Schneider Electric China
www.schneider-electric.com.cn

北京市朝阳区将台路 2 号
和乔丽晶中心施耐德大厦
邮编:100016
电话: (010) 8434 6699
传真: (010) 8450 1130

Schneider Building, Chateau Regency,
No.2 Jiangtai Road, Chaoyang District,
Beijing 100016 China.
Tel: (010) 8434 6699
Fax: (010) 8450 1130

由于标准和材料的变更，文中所述特性和本资料中的图像只有经过我们的业务部门确认以后，才对我们有约束。

本手册采用生态纸印刷

SC DOC 386-LV

2007.01